urmet

Mod. 789

DS 789-040 **LBT 20831**

ALIMENTATORE VIDEOCITOFONICO
VIDEO POWER SUPPLY
ALIMENTATION VIDEO
ALIMENTADOR PARA VIDEO PORTERO
NETZGERÄT FÜR VIDEO-TÜRSPRECHANLAGEN
ΤΡΟΦΟΔΟΤΙΚΟ VIDEO

Sch./*Ref*. 789/5B

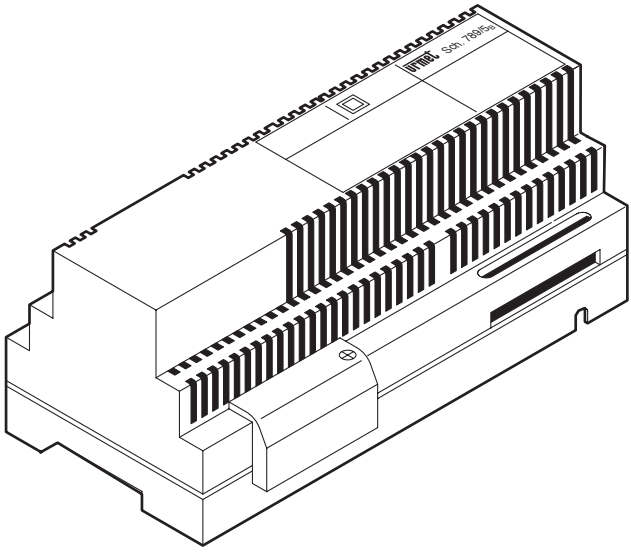

ITALIANO

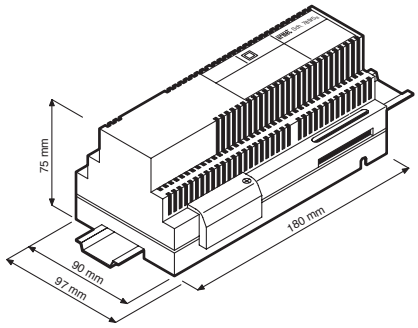

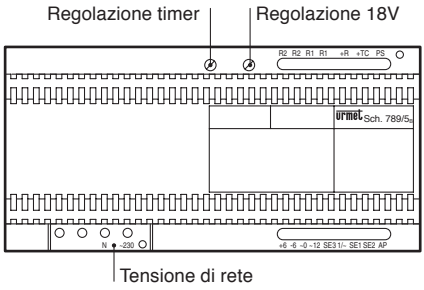

Alimentatore in CAT III 4000 V.
L'alimentatore videocitofonico Sch. 789/5B è stato progettato tenendo conto delle norme di sicurezza vigenti, ed è provvisto del marchio IMQ.
L'alimentatore Sch. 789/5B può essere impiegato esclusivamente negli impianti videocitofonici con Sistema di chiamata elettronica.
Può essere impiegato inoltre in impianti a 5 fili senza cavo coax (consultare per tale Sistema l'apposito Manuale tecnico).
Il contenitore è adatto sia al montaggio su barra DIN che a parete a mezzo viti e tasselli e deve essere installato in luoghi asciutti e riparati dalle intemperie.
La tensione di alimentazione è unica ed è di 230V~ in accordo alle nuove normative Europee.
L'alimentatore viene fornito con il temporizzatore regolato a 50"; qualora si desideri variare detto tempo, agire sul relativo comando che consente una variazione da 45" a 180".

L'alimentatore Sch. 789/5B può alimentare massimo un videocitofono se Mod. Nexo, o max 2 se Mod. Signo, Utopia, Atlantico o Scaitel. Se si vuole ottenere la stessa prestazione con videocitofoni Nexo o si desidera collegare più di un videocitofono in parallelo occorre impiegare un alimentatore supplementare Sch. 789/3 secondo la tabella:

Videocitofoni Mod.	Alimentatori Sch. 789/3
Signo, Atlantico, Utopia o Scaitel (dopo il secondo videocitofono)	Max 3 videocitofoni
Nexo (dopo il primo videocitofono)	Max 2 videocitofoni

L'uscita di chiamata "PS" può essere utilizzata per pilotare fino a 4 altoparlanti (videocitofoni o citofoni in impianto coax) in parallelo.

I cavi impiegati devono rispondere alla norma IEC 60332-1-2 se di sezione 0,5 mm² o superiore, oppure alla norma IEC 60332-2-2 se di sezione inferiore a 0,5 mm².

CARATTERISTICHE TECNICHE

Alimentazione:	**230V~ +/- 10% 50/60Hz**
Potenza:	**45W**
Uscite non temporizzate:	**12V~ 0,4 A**
	2A (serratura)
	+ R 0,11A
	6V 0,18A
Uscite temporizzate:	**R2 0,65A**
	+TC 0,23A
Temporizzatore:	**45" ÷ 180"**
	(regolato 50" ± 10%)
Apriporta:	**contatti relè 5A**
descrizione morsetti:	**SE1 normalmente aperto**
	SE2 comune
	SE3 normalmente chiuso
Uscita PS:	**generazione del tono di chiamata per max. 4 altoparlanti (videocitofoni o citofoni in impianti coax), con protezione elettronica al corto circuito**
Protezioni:	**con termoprotettore PTC (*)**
Temperatura:	**-5° ÷ 45°C**
Dimensioni:	**180 x 80 x 90 (10 moduli DIN)**
Peso:	**1030gr**

(*) In caso di intervento del termoprotettore PTC in seguito ad un sovraccarico o ad un cortocircuito, per il ripristino dell'alimentatore, togliere tensione di rete per almeno 60".

LEGENDA SIMBOLI

Simbolo	Spiegazione
⎓	Tensione di alimentazione continua
~	Tensione di alimentazione alternata
⚠ 🛈	Riferirsi al manuale d'installazione del dispositivo

ENGLISH

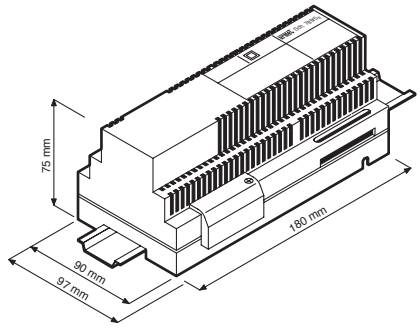

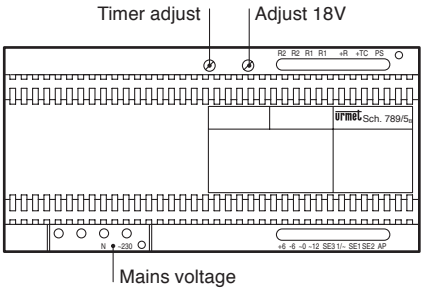

Power supply in CAT III 4000 V.
The video power supply Ref. 789/5B has been projected in compliance with the existing security rules and it is provided with IMQ certificate.

The power supply Ref. 789/5B can only be used in video systems with electronic call.
It can be used in 5 wire systems without coax cable, too (for this system, see the special Technical manual).
The housing may be used both in DIN bar mounting and wall mounting by means of screws and spacers; please take care of mounting it in dry and repaired environments.
The voltage is 230V~ in compliance with the new European rules.
The power supply is supplied with the timer which is adjusted on 50"; if you wish to change this time, please use the special control for changing from 45" to 180".

The power unit Ref. 789/5B can power up only one Nexo, videodoorphone or two, Signo, Utopia, Atlantico or Scaitel videodoorphones. Use supplementary power units Ref. 789/3 according to the following table to obtain the same performance with Nexo monitors or to connect more than one monitor in parallel:

Video door phone model	Power unit Ref. 789/3
Signo, Atlantico, Utopia or Scaitel (after the second video door phone)	Max 3 monitors
Nexo (after the first video door phone)	Max 2 monitors

The "PS" call output can be used to control up to four speakers (videodoorphones or doorphones in a coax system) in parallel.

Wires with cross-section area of 0.5 mm² or larger must comply with IEC 60332-1-2; wires with crosssection area smaller than 0.5 mm² must comply with IEC 60332-2-2.

TECHNICAL FEATURES

Voltage:	**230V~ ± 10% 50/60Hz**
Rated output:	**45W**
No timed supplies:	**12V~ 0,4A**
	2A (lock)
	+R 0,11A
	6V 0,18A
Timed supplies:	**R2 0,65A**
	+TC 0,23A
Timer:	**45 ÷ 180 sec.**
	(adjusted 50 ± 10 sec)
Door opener:	**relay 5 A**
description of terminals:	**SE1 Normally Open**
	SE2 Common
	SE3 Normally Closed
PS output:	**call tone**
	generation for up to four speakers
	(videodoorphone or
	doorphones in coax systems)
	with electronic short-circuit protection.
Protections:	**PTC (*)**
Temperature:	**-5°C + 45°C**
Dimensions:	**180 x 80 x 90mm**
	(as 10 modules DIN)
Weight:	**1030 grams**

(*) When using PTC, after a short-circuit or overload, out the voltage for at least 60 sec.

KEY TO SYMBOLS

Symbol	Description
⎓	Direct input voltage
~	Alternating input voltage
⚠ 🛈	See the installation manual of the device

FRANÇAIS

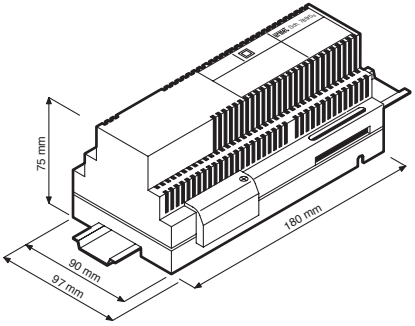

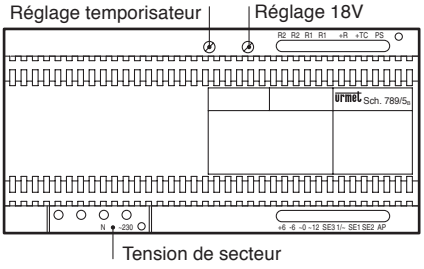

Alimentation en CAT III 4000V.
L'alimentation vidéo Réf. 789/5B a été projetée selon les normes de sécurité en vigueur et il est pourvue de marque IMQ.
L'alimentation Réf. 789/5B peut être employée seulement dans les installations de videoportier avec appel électronique.
L'alimentation peut aussi être employée dans les installations à 5 fils sans câble coax. (prions lire le special Manuel technique).
Le boîtier est convenable pour le montage sur barre DIN et aussi pour montage au mur par des vis et entretoises et doit être monté dans milieux secs et réparés des intempéries.
La tension d'alimentation est 230V~ selon les nouvelles normes Européennes.
L'alimentation est vendue avec le temporisateur réglé sur 50"; pour changer cette valeur, employer la commande spécial qui permet de passer de 45" à 180".

L'alimentation Réf. 789/5B peut alimenter au maximum un vidéophone Mod. Nexo ou deux vidéophones Mod. Signo, Atlantico, Utopia ou Scaitel. Pour obtenir les mêmes performances avec des écrans Nexo ou pour connecter plus d'un écran en parallèle, il est nécessaire d'utiliser un alimentation supplémentaire Réf. 789/3, selon le tableau ci-dessous:

Vidéophones Mod.	Alimentation
	Réf. 789/3
Signo, Atlantico, Utopia ou Scaitel (après le deuxième vidéophone)	Maximum 3 écrans
Nexo (après le premier vidéophone)	Maximum 2 écrans

La sortie d'appel "PS" peut être utilisée pour piloter jusqu'à un maximum de 4 haut-parleurs (vidéophones ou interphones dans des installations coaxiales) en parallèle.

Les câbles utilisés doivent satisfaire la norme IEC 60332-1-2 si la section mesure au moins 0,5 mm^2, ou la norme IEC 60332-2-2 si la section mesure moins de 0,5 mm^2.

CARATTERISTIQUES TECHNIQUES

Alimentation:	**230V~ ± 10% 50/60Hz**
Puissance:	**45W**
Sorties non temporisées:	**12V~ 0,4 A**
	2A (serrure)
	+R 0,11A
	6V 0,18A
Sorties temporisées:	**R2 0,65A**
	+TC 0,23A
Temporisateur:	**45 ÷ 180 sec.**
	(réglace à 50 ± 10 sec.)
Ouvre-porte:	**contacts relais 5A**
description des bornes:	
	SE1 Normalement ouverte
	SE2 Commune
	SE3 Normalement fermée
Sortie PS:	**émission de la tonalité d'appel pour un maximum de 4 haut-parleurs (vidéophones ou interphones dans des installations coaxiales), avec protection électronique contre les courts-circuits**
Protection:	**avec thermoprotecteur PCT (*)**
Temperature:	**-5°C + 45°C**
Dimensions:	**180 x 80 x 90mm**
	(pair à 10 modules DIN)
Poids:	**1030 gr.**

(*) En employant le thermoprotecteur PTC aprés court-circuit ou surcharge enlever l'appareil pour au moins 60".

LÉGENDES SYMBOLES

Symbole	Explication
⎓	Tension d'alimentation continue
~	Tension d'alimentation alternée
⚠ 📖	Se reporter au manuel d'installation du dispositif

ESPAÑOL

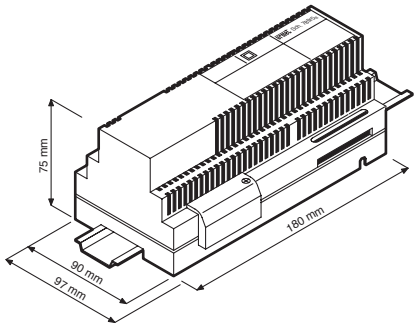

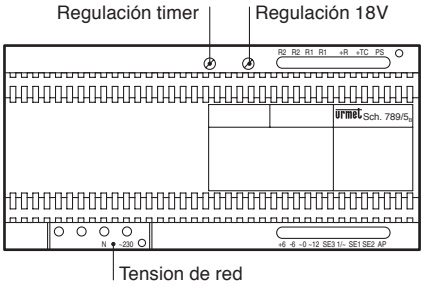

Alimentador en CAT III 4000V.
La alimentación de vídeo Ref. 789/5B ha sido proyectada considerando las reglas de securidad en curso y tiene la marca IMQ.

La alimentación Ref. 789/5B puede emplearse sólo en las instalaciones de videoportero con sistema de llamada electrónica.
Se puede también emplear en instalaciones 5-hilos sin cable coax.(para los Sistemas 5-hilos, ver lo special Manual técnico)
El contenidor es correcto para montaje sobre barra DIN y a pared por medio de tornillos y espaciadores y tiene que ser montado en lugares secos y reparados.
La tensión de alimentación es única de 230V~ según las nuevas normas Europeas.
La alimentación está suministrada con el temporizador con ajuste a 50"; es posible pasar de 45" a 180" empleando el control especial.

El alimentador Ref. 789/5B puede alimentar al máximo un videointerfono, si es un Mod. Nexo o al máximo 2 si es un Mod. Signo, Utopia, Atlantico, o Scaitel. Si se desea lograr el mismo desempeño con monitores Nexo o se quiere conectar más de un monitor en paralelo, hay que utilizar un alimentador suplementario Ref. 789/3, de acuerdo con la tabla:

Videointerfonos Mod.	Alimentadores Ref. 789/3
Signo, Atlantico, Utopia o Scaitel (después del segundo videointerfono)	Máx. 3 monitors
Nexo (después del primero videointerfono)	Máx. 2 monitors

La salida de llamada "PS" se puede utilizar para pilotear hasta 4 altavoces (videointerfonos o interfonos en sistema coaxial) en paralelo.

Los cables utilizados deben responder a la norma IEC 60332-1-2 si tienen una sección de 0,5 mm^2 o superior, o a la norma IEC 60332-2-2 si la sección es inferior a 0,5 mm^2.

CARACTERISTICA TECNICAS

Alimentación:	**230V~ ± 10% 50/60Hz**
Potencia:	**45W**
Salidas no temporizadas:	**12V~ 0,4A**
	2A (cerradura)
	+R 0,11A
	6V 0,18A
Salidas temporizadas:	**R2 0,65A**
	+TC 0,23A
Timer:	**45 ÷ 180 sec.**
	(ajustado 50 ± 10 sec.)
Abre puertas:	**5A**
descripción de los bornes:	
	SE1 normalmente abierto
	SE2 común
	SE3 normalmente cerrado
Salida PS:	**generación del tono de llamada para máx. 4 altavoces (videointerfonos o interfonos en sistemas coaxiales), con protección electrónica contra el cortocircuito**
Protecciónes:	**PTC (*)**
Temperadura:	**-5°C + 45°C**
Dimensiones:	**180 x 80 x 90mm (10 modulos DIN)**
Peso:	**1030gr.**

(*) En caso de empleo de termoprotector PTC después sobrecarga o corto circuito, quitar la alimentación de la red, por lo menos para 1 minuto y eliminar la causa del corto circuito.

LEYENDA DE LOS SÍMBOLOS

Símbolo	Explicación
⎓	Tensión de alimentación continua
~	Tensión de alimentación alterno
⚠ 🛈	Consulte el manual de instalación del dispositivo

DEUTSCH

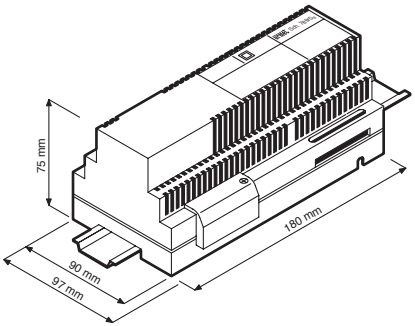

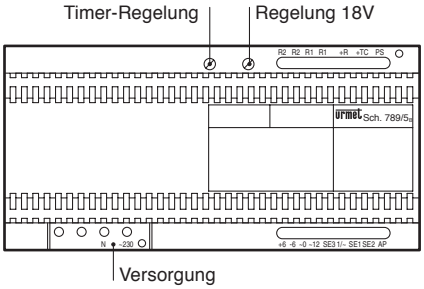

Nezgerät in KAT III 4000 V.
Das Netzgerät Karte 789/5B für Videotürsprechanlage wurde gemäß derzeitigen Sicherheitsbestimmungen entworfen; es ist mit dem IMQ-Zeichen zertifiziert.

Es kann nur in elektronischen Videotürsprechanlagen. Es kann auch in 5-Draht-Anlagen ohne Koaxialkabel verwendet werden, und kann sowohl auf DIN_ Schiene als auch in AP-Montage durch Schrauben und Dübel in trockenen Räumen montiert werden.
Die Netzspannung ist 230V~ gemäß neuen Europäischen Bestimmungen.
Das Netzgerät besitzt einen auf 50" bereit voreingestellten Zeitschalter; dieser Schalter kann durch die dazugehörige Steuerung von 45" bis 180" eingestellt werden.

Das Netzteil Karte 789/5B kann bei einem Nexo, Model höchstens eine Video-Gegensprechanlage oder bei einem Signo, Utopia, Atlantico oder Scaitel Model höchstens zwei Video-Gegensprechanlagen einspeisen. Wenn bei den Nexo Bildschirmen die gleichen Leistungen erzielt werden sollen oder mehr als ein Bildschirm parallel geschaltet werden soll, muss ein zusätzliches Netzteil Karte 789/3 gemäss folgender Tabelle verwendet werden:

Video-Gegensprechanlagen Modelle	Netzteile Karte 789/3
Signo, Atlantico, Utopia oder Scaitel (nach der 2. Video-Gegensprechanlage)	Máx. 3 Bildschirme
Nexo (nach der 1. Video-Gegensprechanlage)	Máx. 2 Bildschirme

Der Rufausgang "PS" kann zum parallelen Ansteuern von bis zu 4 Lautsprechern verwendet werden (Video-Gegensprechanlagen und Gegensprechanlagen in Koax-Anlagen).

Die verwendeten Kabel müssen bei einem Querschnitt von 0,5 mm² oder mehr der Norm IEC 60332-1-2 entsprechen bzw. der Norm IEC 60332-2-2 bei einem Querschnitt von unter 0,5 mm².

TECHNISCHE DATEN

Versorung:	**230V~ ± 10% 50/60Hz**
Nennleistung:	**45W**
Nicht taktgesteurte Ausgangsleistungen:	**12V~ 0,4A**
	2A (schloß)
	+R 0,11A
	6V 0,18A
Taktgesteurte Ausgangsleistungen:	**R2 0,65A**
	+TC 0,23A
Timer:	**45 ÷ 180 sec.**
	(auf 50 Sek ± 10 sek geregelt)
Türöffner:	**Kontakten Relais 5A**
klemmenbelegung:	**SE1 Schließer**
	SE2 Gemeinsamer Leiter
	SE3 Öffner
PS Ausgang:	**Erzeugung des Ruftons für max. 4 Lautsprecher (Video-Gegensprechanlagen und Gegensprechanlagen in Koaxial-Anlagen), mit elektronischem Schutz gegen Kurzschlüsse**
Schütze:	**mit Schutzstromkreis PCT (*)**
Temperatur:	**-5°C + 45°C**
Abmessungen:	**180 x 80 x 90mm (gleich 10 DIN-Modulen)**
Gewicht:	**1030gr**

(*) Im Falle von Aktivierung des Schutzstromkreis PTC wegen Überlastungen oder Kurzschlüssen, ist die Stromversorgung mindestens 1 Minute lang vom Netz zu unterbrechen um das Netzgerät wierder einzusetzen.

ZEICHENERKLÄRUNG SYMBOLE

Symbol	Erklärung
⎓	Gleichstrom-Spannungsversorgung
~	Wechselstromversorgung
⚠ 🕮	Siehe Installationsanleitung des Geräts

ΕΛΛΗΝΙΚΑ

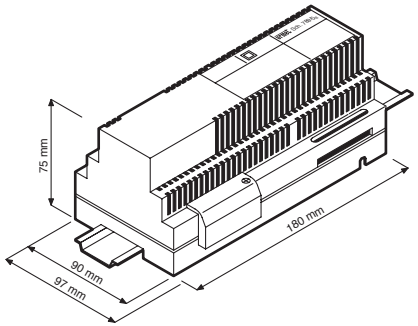

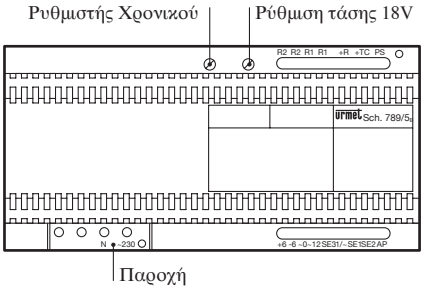

Τροφοδοσία CAT III 4000V.
Το τροφοδοτικό 789/5B κατασκευάσθηκε σε συμμόρφωση με τους υπάρχοντες κανονισμούς ασφαλείας και διαθέτει πιστοποιητικό IMQ.

Το τροφοδοτικό 789/5B χρησιμοποιείται μόνο σε συστήματα θυροτηλεόρασης με ηλεκτρονικό ήχο κλήσης.
Μπορεί επίσης να τοποθετηθεί και σε συστήματα 5 συρμάτων χωρίς ομοαξονικό καλώδιο (δείτε ειδικό τεχνικό εγχειρίδιο)
Η συσκευή μπορεί να τοποθετηθεί σε ράγα DIN, αλλά και απ'ευθείας σε τοίχο. Φροντίστε η συσκευή να τοποθετείται σε στεγνό περιβάλλον.
Η τάση τροφοδοσίας είναι 230V~, σύμφωνη με τους νέους ευρωπαϊκούς κανονισμούς.
Η έξοδος τάσης του τροφοδοτικού παρέχεται μέσω ενός timer (χρονικού). Ο χρόνος μπορεί να αλλαχθεί μέσω της ρύθμισης χρόνου από 45 εως 180 δευτερόλεπτα.

Το τροφοδοτικό 789/5B μπορεί να τροφοδοτήσει μέχρι μία οθόνη με καθοδικό σωλήνα, ή μέχρι δύο LCD οθόνες παράλληλα. Χρησιμοποιήστε συμπληρωματικό τροφοδοτικό (789/3) σε περίπτωση που υπάρχουν περισσότερες παράλληλες οθόνες.

Μοντέλο Οθόνης	Τροφοδοτικά
	Ref. 789/3
Signo, Atlantico, Utopia ή Scaitel (Μετά τη δεύτερη οθόνη)	Μεγ. 3 οθόνες
Nexo (Μετά την πρώτη οθόνη)	Μεγ. 2 οθόνες

Η έξοδος 'PS' (ηλεκτρονικός ήχος κλήσης) μπορεί να τροφοδοτήσει μέχρι τέσσερις συσκευές παράλληλα (Οθόνες ή θυροτηλέφωνα σε σύστημα με ομοαξονικό).

Τα καλώδια με διατομή 0,5 mm² ή μεγαλύτερη πρέπει να συμμορφώνονται με το πρότυπο IEC 60332-1-2. Καλώδια με διατομή μικρότερη από 0,5 mm² πρέπει να συμμορφώνονται με το πρότυπο IEC 60332-2-2.

ΤΕΧΝΙΚΆ ΧΑΡΑΚΤΗΡΙΣΤΙΚΆ

Τάση Τροφοδοσίας:	**230V~ ± 10% 50/60Hz**
Ονομαστική Ισχύς Εξόδου:	**38VA**
Διαρκείς τροφοδοσίες:	**12V~ 0.4A**
	2A (κλειδαριά)
	+ R 0.11 A
	6V 0.18A
Τροφοδοσίες μέσω Χρονικού:	**R2 0.65A**
	+TC 0.23A
Χρονικό:	**45 ÷ 180 δευτερόλεπτα**
Ανοιγμα κλειδαριάς:	**ρελέ 5A**
	περιγραφή επαφών
	SE1 Κανονικά Ανοικτή (NO)
	SE2 Κοινό (C)
	SE3 Κανονικά κλειστή (NC)
Εξοδος PS:	**γεννήτρια ήχου κλήσης για μέχρι τέσσερα μεγάφωνα (συσκευές οθόνης ή θυροτηλεφώνου σε σύστημα με ομοαξονικό καλώδιο) με ηλεκτρονική προστασία βραχυκυκλώματος.**
Προστασίες:	**PTC (*)**
Θερμοκρασία:	**-5°C +45°C**
Διαστάσεις:	**180 x 80 x 90mm (10 din modules)**
Βάρος:	**1030 grams**

(*) Για την επαναφορά του τροφοδοτικού μετά από βραχυκύκλωμα ή υπερφόρτιση, διακόψτε την παροχή ρεύματος για τουλάχιστον 1 λεπτό.

ΕΠΕΞΗΓΗΣΗ ΣΥΜΒΟΛΩΝ

Σύμβολο	Περιγραφή
⎓	Άμεση τάση εισόδου
~	Εναλλασσόμενη τάση εισόδου
⚠ 🛈	Ανατρέξτε στο εγχειρίδιο εγκατάστασης της συσκευής

NOTE LEGATE AGLI SCHEMI
NOTES ON DIAGRAMS
REMARQUES CONCERNANT LES SCHÉMAS
NOTAS REFERIDAS A LOS ESQUEMAS
HINWEISE IN VERBINDUNG MIT DEN PLÄNEN
ΣΗΜΕΙΩΣΕΙΣ ΔΙΑΓΡΑΜΜΑΤΩΝ

C4.006 Solo per Mod. Sinthesi S2/Steel: Ponticellare L con G/T.

Synthesi S2/Steel models only: Jump L to G/T.

Pour le Mod. Sinthesi S2/Steel seulement: Utiliser un cavalier pour joindre L à G/T.

Sólo para Mod. Sinthesi S2/Steel: Puentear L con G/T.

Nur für Mod. Sinthesi S2/Steel L mit G/T über Polbrücke verbinden.

Μόνο για το μοντέλο μπουτονιέρας Sinthesi S2/Steel: Γεφυρώστε την επαφή L με την επαφή G/T.

C4.007 Solo per Mod. Sinthesi S2/Steel: Per il collegamento dei morsetti G/T, ~0 e ~12 tra i moduli, vedere libretto a corredo prodotto.

Sinthesi S2/Steel models only: See instruction booklet provided with product for connecting terminals G/T, ~0 and ~12 between modules.

Pour le Mod. Sinthesi S2/Steel seulement: Pour le branchement des bornes G/T, ~0 et ~12 entre les modules, voir la notice livrée avec le produit.

Sólo para Mod. Sinthesi S2/Steel: Para la conexión de los bornes G/T, ~0 y ~12 entre los módulos, consultar el manual entregado con el producto.

Nur für Mod. Sinthesi S2/Steel: Für den Anschluss der Klemmen G/T, ~0 und ~12 zwischen den Modulen siehe Anleitung im Lieferumfang des Produkts.

Για το μοντέλο Sinthesi S2/Steel: Δείτε τις οδηγίες των μονάδων του πίνακα για τη διασύνδεση των επαφών G/T, ~0 και ~12 μεταξύ των μονάδων.

C4.008 Solo per Mod. K-Steel: Le connessioni sono tutte con morsettiere.

K-Steel models only: All connections are made with terminal boards.

Pour le Mod. K-Steel: Toutes les connexions sont munies de borniers.

Sólo para Mod. K-Steel: Las conexiones son todas con tableros de bornes.

Nur für Mod. K-Steel Die Anschlüsse erfolgen alle über Klemmenbretter.

Μοντέλα K-Steel μόνο: Ολες οι συνδέσεις γίνονται με κλέμμες σύνδεσης.

VD.002 Solo per modulo telecamera Mod. K-Steel vedere capitolo “Alimentazione dispositivo antiappannamento” sul libretto a corredo prodotto.

See the chapter “Demister power” in the chosen product manual for K-Steel camera modules only.

Pour le module caméra Mod. K-Steel, voir le chapitre “Alimentation du dispositif de désembuage” dans la notice jointe au produit.

Sólo para módulo cámara TV Mod. K-Steel Ver el capítulo “Alimentación del dispositivo anti-empañado” en el manual entregado con el producto.

Nur für Kameramodul Mod. K-Steel siehe Kapitel Versorgung der Anlaufschutz-Vorrichtungim in der Produktausstattung enthaltenen Handbuch.

Δείτε την ενότητα “Demister power” των Οδηγιών της επιλεγμένης μονάδας κάμερας K-Steel μόνο.

VX.003

SEZIONI MINIME DEI CONDUTTORI
MINIMUM WIRE CROSS-SECTION AREAS
SECTIONS MINIMUM DES CONDUCTEURS
SECCIONES MÍNIMAS DE LOS CONDUCTORES
MINDESTABMESSUNGEN DER LEITERQUERSCHNITTE
ΕΛΑΧΙΣΤΕΣ ΔΙΑΤΟΜΕΣ ΚΑΛΩΔΙΩΝ

Distanza / *Distance* Distance / *Distancia* Abstand / *Απόσταση*	m	50	100	200	300
Conduttori normali / *Normal wires* / Conducteurs ordinaires / *Conductores normales* / Normale Leiter / *Κανονικά καλώδια*	mmq	0,5	0,8	1	1,6
Conduttori / *Wires* Conducteurs / *Conductores* / Leiter / *Καλώδια* R1, R2, +TC	mmq	0,8	1	1,6	2,5

Cavo Coax 75 Ohm	Fino a 300m usare cavo coassiale normale. Oltre tale distanza occorre inserire un amplificatore video.
Coax 75 Ohm	*Use a normal coax cable for distances up to 300m. Add a video amplifier for longer distances.*
Cable Coaxial 75 Ohm	Jusqu'à 300m, utiliser un câble coaxial normal. Au-delà de cette distance, il est nécessaire d'ajouter un amplificateur vidéo.
Cable Coaxial 75 Ohm	*Hasta 300m, usar cable coaxial normal. Si se supera dicha distancia, introducir un amplificador vídeo.*
Koaxial-Kabel 75 Ohm	Für bis zu 300m Abstand ein normales Koaxialkabel verwenden. Über diesen Abstand hinaus einen Video-Verstärker einsetzen.
Ομοαξονικό 75 Ohm	*Χρησιμοποιήστε απλό ομοαξονικό καλώδιο για μέχρι 300m. Προσθέστε ενισχυτή Video για μεγαλύτερες αποστάσεις.*

Prevedere due conduttori per l'accensione delle lampadine della pulsantiera. Utilizzare un trasformatore separato di potenza adeguata al numero delle lampade.
Fino a 15W è consigliato l'utilizzo del trasformatore Sch. 9000/230. Fino a 6W è sufficiente l'utilizzo dell'alimentatore d'impianto.

Provide two wires for switching on the panel light bulbs.
Use a separate transformer suitable to the number of light bulbs.
Transformer Ref. 9000/230 is recommended for up to 15W. The system power unit is sufficient for up to 6W.

Prévoir deux conducteurs pour l'allumage des ampoules du clavier.
Utiliser un transformateur séparé d'une puissance conforme au nombre d'ampoules.
Jusqu'à 15W, il est conseillé d'utiliser le transformateur Réf. 9000/230. Jusqu'à 6W, il suffit d'utiliser l'alimentation de l'installation.

Prever dos conductores para el encendido de las luces del teclado.
Utilizar un transformador separado de una potencia apropiada al número de luces.
Hasta 15W se recomienda usar el transformador Ref. 9000/230. Hasta 6W es suficiente el uso del alimentador del sistema.

Zwei Leiter zum Einschalten der Leuchten des Tastenfelds vorsehen.
Einen separaten, für die Anzahl der Leuchten geeigneten Leistungstransformator einsetzen.
Bis zu 15W ist die Verwendung des Transformators 9000/230 vorgesehen. Bis zu 6W genügt die Verwendung des Netzteils der Anlage.

Προβλέψτε δύο καλώδια για την τροφοδοσία του φωτισμού του πίνακα εισόδου.
Χρησιμοποιήστε επιπλέον μετασχηματιστή ανάλογα με το φορτίο του φωτισμού.
Ο μετασχηματιστής Ref. 9000/230 είναι κατάλληλος για ισχύ φωτισμού μέχρι 15W. Το τροφοδοτικό Video είναι επαρκές για ισχύ φωτισμού μέχρι 6W.

VX.008 Connettere le apparecchiature ad un filtro e a un dispositivo di protezione per la linea d'alimentazione.

Connect the devices to a filter and power line protection device.

Connecter les appareils à un filtre et à un dispositif de protection pour la ligne d'alimentation.

Conectar los equipos a un filtro y a un dispositivo de protección para la línea de alimentación.
Die Geräte an einen Filter oder eine Schutzvorrichtung für die Versorgungsleitung anschließen.

Συνδέστε τις συσκευές σε φίλτρο και σε συσκευή προστασίας γραμμής.

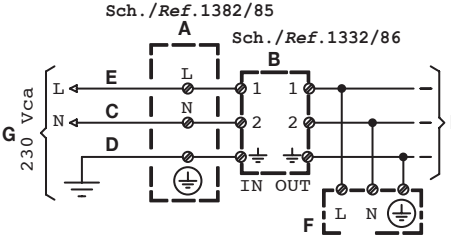

A) Protezione / *Protection* / Protection / *Protección* / Schutz / *Προστασία*
C) (Neutro) / *(Neutral)* / (Neutre) / *(Neutro)* / (Neutral) / *(Ουδέτερος)*
E) (Fase) / *(Step)* / (Phase) / *(Fase)* / (Phase) / *(Φάση)*
G) Rete~ / *Mains~* / Secteur~ / *Red~* / Netz~ / *Παροχή~*

B) Filtro / *Filter* / Filtre / *Filtro* / Filter / *Φίλτρο*
D) Terra / *Earth* / Masse / *Tierra* / Erdung / *Γείωση*
F) Utilizzatore / *Utility* / Utilisateur / *Usuario* / Benutzer / *Συσκευή*
H) Linea~ / *Line~* / Ligne~ / *Línea~* / Leitung~ / *Γραμμή~*

VX.010 Per ogni colonna montante non si consiglia l'allacciamento di oltre 20 monitori; quando il numero di apparecchi è superiore, occorre inserire Distributori Video sulla uscita della telecamera o altro dispositivo.

No more than 20 monitors should be connected to each column; add video distributors to the camera output or other device if there are more devices.

Pour chaque colonne montante, il est déconseillé de brancher plus de 20 écrans; en présence d'un nombre plus important d'appareils, il sera nécessaire d'ajouter des Distributeurs Vidéo sur la sortie de la caméra ou un autre dispositif.

No se recomienda la conexión de más de 20 monitores por cada columna de cables; cuando el número de aparatos es superior, es necesario introducir Distribuidores Vídeo en la salida de la cámara TV u otro dispositivo.

Für jede Steigleitung wird empfohlen, nicht mehr als 20 Monitore anzuschließen. Liegt die Anzahl der Geräte darüber, müssen Videoverteiler auf dem Ausgang der Kamera oder eines anderen Geräts eingefügt werden.

Δεν πρέπει να συνδέονται περισσότερες από 20 συσκευές στην ίδια στήλη. Προσθέστε διακλαδωτές στην εξοδο video της κάμερας για περισσότερες συσκευές.

VX.011 Sull'ultimo monitore di ogni colonna montante il cavo coassiale deve essere chiuso con una resistenza da 75Ohm tra i morsetti V4 e V5.

Close the coaxial wire on the last monitor in the riser with a 75Ohm resistor between terminals V4 and V5.

Sur le dernier écran de chaque colonne montante, le câble coaxial doit être fermé avec une résistance de 75Ohm entre les bornes V4 et V5.

En el último monitor de cada columna de cables, el cable coaxial se debe cerrar con una resistencia de 75Ohm entre los bornes V4 y V5.

Auf dem letzten Monitor jeder Steigleitung muss das Koaxialkabel mit einem Widerstand von 75Ohm zwischen den Klemmen V4 und V5 geschlossen werden.

Τερματίστε το ομοαξονικό καλώδιο στην τελευταία οθόνη της στήλης με μια αντίσταση 75Ω στις επαφές V4 και V5.

VX.012 Il relè Sch. 788/52 è necessario per impedire che un videocitofono si inserisca mentre è già in funzione un altro apparecchio interrompendo la visione. In mancanza del suddetto relè, il morsetto PS va collegato direttamente al morsetto X1 dei monitori.

Relay Ref. 788/52 is needed to prevent that a videodoorphone can be switched on while another device is working and interrupt vision. Connect the PS wire directly to the monitor X1 terminal if the relay is not fitted.

Le relais Réf. 788/52 est nécessaire pour empêcher un vidéophone de s'activer alors qu'un autre appareil est en marche, ce qui interromprait l'affichage. A défaut

de ce relais, le conducteur PS devra être directement branché à la borne X1 des écrans.
El relé Ref. 788/52 sirve para impedir que un videointerfono se introduzca e interrumpa la visión mientras ya hay otro aparato en funcionamiento. En ausencia de dicho relé, el conductor PS se conecta directamente en el borne X1 de los monitores.

Das Relais Karte 788/52 ist erforderlich um zu verhindern, dass eine Videoanlage sich einschaltet, während bereits ein anderer Apparat in Betrieb ist und so die Anzeige unterbricht. Fehlt das oben genannten Relais, muss der PS-Leiter direkt an die Klemme X1 der Monitore angeschlossen werden.

Το ρελέ Ref. 788/52 επιτρέπει την έναυση μιας οθόνης όταν λειτουργεί κάποια άλλη, χωρίς να διακόπτεται η λειτουργία της. Συνδέστε το PS στο X1 της οθόνης αν δεν υπάρχει το ρελέ.

VX.023 Equivalenza morsetti:
RT (Nexo) = RD (Signo).

Terminal equivalence:
RT (Nexo) = RD (Signo).

Equivalence des bornes:
RT (Nexo) = RD (Signo).

Equivalencia de los bornes:
RT (Nexo) = RD (Signo).

Übereinstimmung der Klemmen:
RT (Nexo) = RD (Signo).

Αντιστοιχία επαφών οθόνης
RT (Nexo) = RD (Signo)

VX.025 Esempio di connessione dell'alimentazione con 2 videocitofoni Mod. Signo in parallelo.

Example of power connection with two Signo videodoorphones in parallel.

Exemple de connexion de l'alimentation avec 2 vidéophones Mod. Signo en parallèle.

Ejemplo de conexión de la alimentación con 2 videointerfonos Mod. Signo en paralelo.

Anschlussbeispiel der Versorgung mit zwei Videoanlagen Mod. Signo parallelgeschaltet.

Παράδειγμα σύνδεσης τροφοδοσίας σε οθόνες Signo

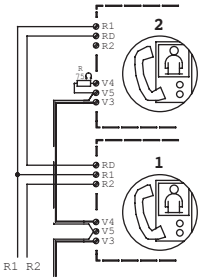

VX.032 Sezione minime dei conduttori.
Le sezioni e la lunghezza dei cavi di alimentazione (12V ⎓) sono in funzione degli assorbimenti delle telecamere.

Minimum wire cross-section area.
The power wire (12V ⎓) wire cross-section areas and length depend on the camera consumption.

Sections minimum des conducteurs.
Les sections et les longueurs des câbles d'alimentation (12V ⎓) dépendent des absorptions des caméras.

Secciones mínimas de los conductores.
las secciones y la longitud de los cables de alimentación (12V ⎓) dependen de la absorción de las cámaras.

Mindestquerschnitte der Leiter.
Die Querschnitte und die Länge der Versorgungskabel (12V ⎓) hängen von den Stromaufnahmen der Kameras ab.

Ελάχιστες διατομές καλωδίων.
Η διατομή του καλωδίου παροχής (12V ⎓) σε σχέση με το μήκος του εξαρτώνται από την κατανάλωση της κάμερας.

Assorbimento Telecamera *Camera Consumption* Absorption caméra *Absorción cámara* Stromaufnahme Kamera *Κατανάλωση κάμερας*	Lunghezza Cavo (mmq) *Wire length (mmq)* Section câble (mmq) *Sección cable (mmq)* Kabellänge (mmq) *Διατομή (mmq)*	Sezione Cavo (m) *Wire section area (m)* Longueur câble (m) *Longitud cable (m)* Kabelquerschnitt (m) *Μήκος (m)*
max 300mA	0,75	50
	1,5	100
	2,5	150
	4	240

VX.033 Sezione minime dei conduttori.
Le sezioni e la lunghezza dei cavi di alimentazione (12V ⎓) sono in funzione degli assorbimenti delle telecamere.
Vedere la tabella seguente:

Minimum wire cross-section area.
The power wire (12V ⎓) wire cross-section areas and length depend on the camera consumption. Refer to the following table:

Sections minimum des conducteurs.
Les sections et les longueurs des câbles d'alimentation (12V ⎓) dépendent des absorptions des caméras. Voir le tableau suivant:

Secciones mínimas de los conductores
las secciones y la longitud de los cables de alimentación (12V ⎓) dependen de la absorción de las cámaras. Consultar la tabla siguiente:

Mindestquerschnitte der Leiter.
Die Querschnitte und die Länge der Versorgungskabel (12V ⎓) hängen von den Stromaufnahmen der Kameras ab. Siehe Tabelle im Anschluss:

Ελάχιστες διατομές καλωδίων.
Η διατομή του καλωδίου παροχής (12V ⎓) σε σχέση με το μήκος του εξαρτώνται από την κατανάλωση της κάμερας.

Assorbimento Telecamera *Camera Consumption* Absorption caméra *Absorción cámara* Stromaufnahme Kamera *Κατανάλωση κάμερας*	Lunghezza Cavo (mmq) *Wire length (mmq)* Section câble (mmq) *Sección cable (mmq)* Kabellänge (mmq) *Διατομή (mmq)*	Sezione Cavo (m) *Wire section area (m)* Longueur câble (m) *Longitud cable (m)* Kabelquerschnitt (m) *Μήκος (m)*
max 500mA	1	50
	2,5	120
	4	200

VX.034

SEZIONI MINIME DEI CONDUTTORI
MINIMUM WIRE CROSS-SECTION AREAS
SECTIONS MINIMUM DES CONDUCTEURS
SECCIONES MÍNIMAS DE LOS CONDUCTORES
MINDESTABMESSUNGEN DER LEITERQUERSCHNITTE
ΕΛΑΧΙΣΤΕΣ ΔΙΑΤΟΜΕΣ ΚΑΛΩΔΙΩΝ

Distanza / *Distance* Distance / *Distancia* Abstand / *Απόσταση*	m	50	100	200	300
Conduttori normali / *Normal wires* / Conducteurs ordinaires/ *Conductores normales* / Normale Leiter / *Κανονικά καλώδια*	mmq	0,5	0,8	1	1,6
Conduttori di chiamata e comune tasti / *Call and button common wires* / Conducteurs d'appel et commun des touches / Conductores de llamada y común teclas / Rufleiter und gemeinsame Tastenr / *επιστροφές και γενκό κλήσεων*	mmq	0,5	0,5	0,8	1
Conduttori / *Wires* Conducteurs / *Conductores* / Leiter / *Καλώδια* R1, R2, +TC	mmq	0,8	1	1,6	2,5

Cavo Coax 75 Ohm	Fino a 300m usare cavo coassiale normale. Oltre tale distanza occorre inserire un amplificatore video.
Coax 75 Ohm	*Use a normal coax cable for distances up to 300m. Add a video amplifier for longer distances.*
Cable Coaxial 75 Ohm	Jusqu'à 300m, utiliser un câble coaxial normal. Au-delà de cette distance, il est nécessaire d'ajouter un amplificateur vidéo.
Cable Coaxial 75 Ohm	*Hasta 300m, usar cable coaxial normal. Si se supera dicha distancia, introducir un amplificador vídeo.*
Koaxial-Kabel 75 Ohm	Für bis zu 300m Abstand ein normales Koaxialkabel verwenden. Über diesen Abstand hinaus einen Video-Verstärker einsetzen.
Ομοαξ 75 Ohm	*Χρησιμοποιήστε απλό ομοαξονικό καλώδιο για μέχρι 300m. Προσθέστε ενισχυτή video για περισσότερα μέτρα.*

Se non presenti nello schema, prevedere due conduttori per l'illuminazione dei cartellini della pulsantiera. Utilizzare un trasformatore separato di potenza adeguata.
Fino a 15W è consigliato l'utilizzo del trasformatore Sch. 9000/230. Fino a 6W è sufficiente l'utilizzo dell'alimentatore d'impianto.

Use two wires for lighting the panel name tags is not included in the diagram. Use a suitable transformer of suitable power.
Transformer Ref. 9000/230 is recommended for up to 15W. The system power unit is sufficient for up to 6W.

S'ils ne sont pas présents dans le schéma, prévoir deux conducteurs pour l'éclairage des étiquettes du clavier. Utiliser un transformateur d'une puissance adéquate.
Jusqu'à 15W, il est conseillé d'utiliser le transformateur Réf. 9000/230. Jusqu'à 6W, il suffit d'utiliser l'alimentation de l'installation.

Si no están presentes en el esquema, prever la presencia de dos conductores para la iluminación de los tarjeteros del teclado. Utilizar un transformador de potencia adecuado.
Hasta 15W se recomienda usar el transformador Ref. 9000/230. Hasta 6W es suficiente el uso del alimentador del sistema.

Wenn im Plan nicht vorhanden, zwei Leiter für die Beleuchtung der Namensschilder des Tastenfelds vorsehen. Einen geeigneten Transformator mit geeigneter Leistung verwenden.
Bis zu 15W ist die Verwendung des Transformators 9000/230 vorgesehen. Bis zu 6W genügt die Verwendung des Netzteils der Anlage.

Προβλέψτε δύο καλώδια για τον φωτισμό του πίνακα, τα οποία δεν φαίνονται στα σχέδια Χρησιμοποιήστε κατάλληλο Μ/Σ.
Ο μετασχηματιστής Ref. 9000/230 είναι κατάλληλος για ισχύ φωτισμού μέχρι 15W.
Το τροφοδοτικό video είναι κατάλληλο για ισχύ φωτισμού μέχρι 6W.

Collegamento di più videocitofoni ad 1 videoportiere elettrico. Chiamate singole.
Connection of several videodoorphones to 1 video door unit. Individual calls.
Raccordement de plusieurs videophones a un videoportier electrique. Appels simples.
Conexión de varios videointerfonos con un videoportero eléctrico. Llamadas individuales.
Anschluss mehrerer Videoanlagen an 1 elektrische Videoüberwachung. Einzelrufe.
Σύνδεση οθονών σε ένα πίνακα εισόδου με κάμερα. Κλήσεις ανεξάρτητες.

SV102-2631H

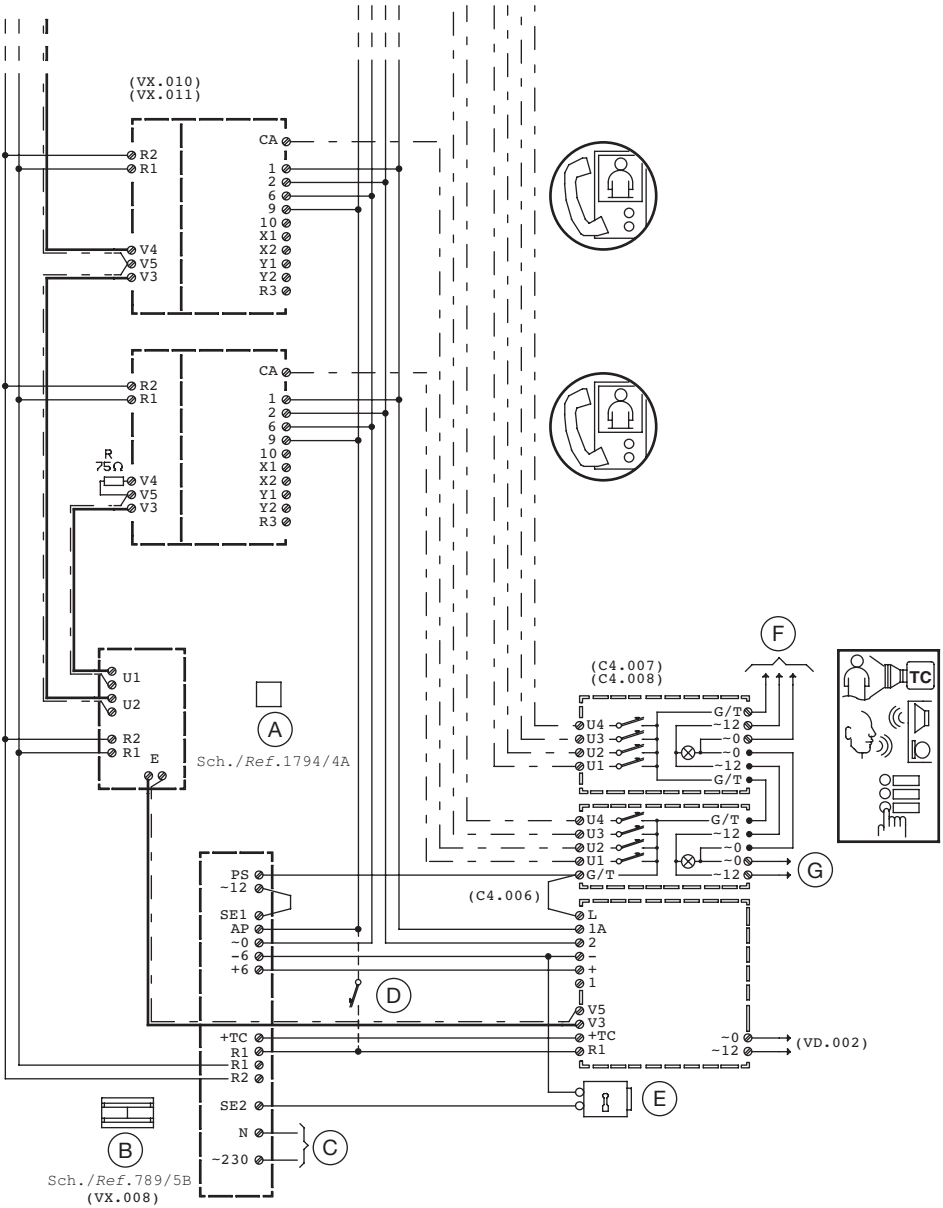

Collegamento di più videocitofoni ad 1 videoportiere. Collegamento di citofoni sulla stessa colonna, con solo servizio fonico.

Connection of several videodoorphones to 1 video door unit. Connection of doorphones to the same column with only voice service.

Raccordement de plusieurs videophones a un videoportier raccordement sur une meme colonne d'un certain nombre d'interphones avec service phonique seulement.

Conexión de varios videointerfonos con un videoportero. Conexión de interfonos en la misma columna, sólo con servicio fónico.

Anschluss mehrerer Videoanlagen an 1 Videoüberwachung. Anschluss von Sprechanlagen auf derselben steigleitung nur mit Telefoniedienst.

Σύνδεση οθονών σε ένα πίνακα εισόδου με κάμερα. Σύνδεση θυροτηλεφώνων στην ίδια στήλη Κλήσεις ανεξάρτητες.

SV102-1609H

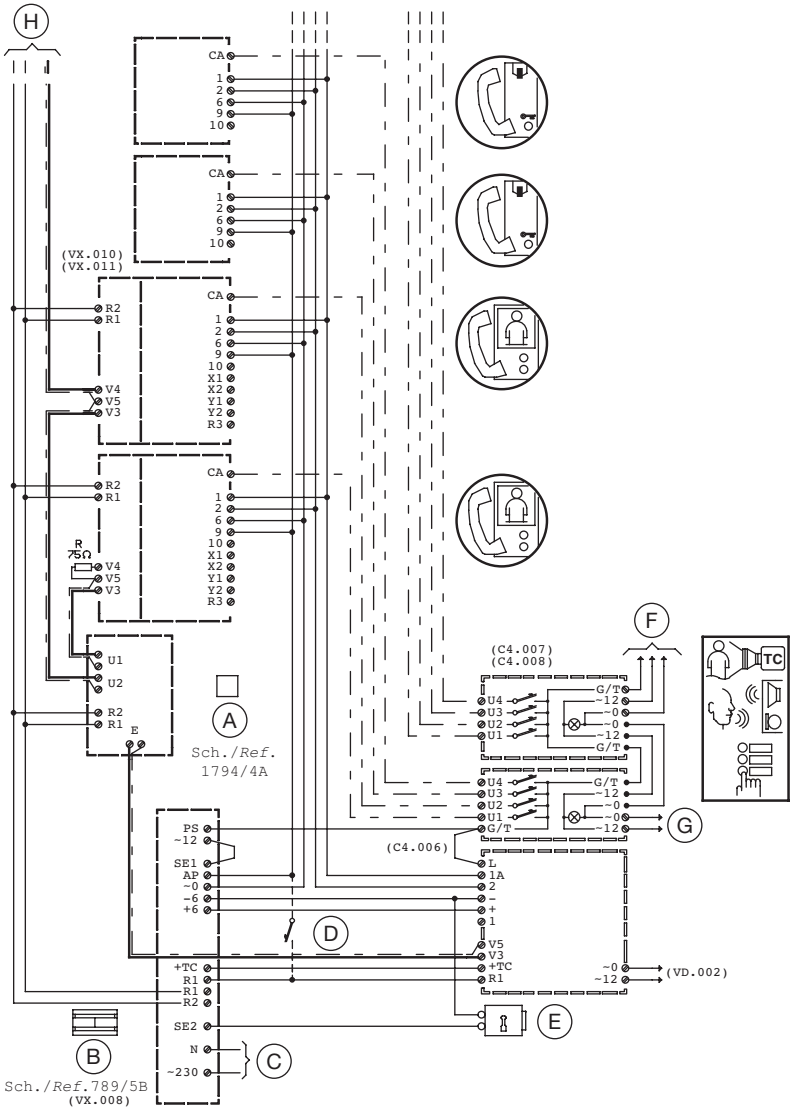

Collegamento di più videocitofoni ad 1 videoportiere elettrico (VPE). VPE composto da pulsantiera e telecamera separata. Autoinserzione da parte d'ogni videocitofono sul VPE. Per collegamento della telecamera vedere schema SV102-3229. Schema per versione b/n oppure a colori.

Connection of several videodoorphones and 1 video door unit. Video door unit consisting of separate panel and camera. Auto-on by all videodoorphones. For camera connections, see diagram SV102-3229. Diagram applicable for black and white and for colour systems.

Raccordement de plusieurs vidéophones sur un vidéoportier électrique (VPE). VPE comportant un plaque de rue et une caméra séparée. Auto-insertion par chaque vidéophone sur le VPE. Pour le raccordement de la caméra, voir les schéma SV102-3229. Schéma pour version n/b ou couleurs.

Conexión de varios videointerfonos con un videoportero eléctrico (VPE). VPE formado por teclado y cámara separada. Autoactivación de cada videointerfono en el vpe. Para la conexión de la cámara, consultar el diagrama SV102-3229. Diagrama para la versión en blanco y negro o de colores.

Anschluss mehrerer Videoanlagen an 1 elektrische Videoüberwachung (VÜ). VÜ bestehend aus Tastenfeld und getrennter Kamera.

Selbsteinschaltung von Seiten jeder Videoanlage auf der VÜ. Für den Anschluss der Kamera siehe Plan SV102-3229. Plan für die S/W-Version oder für die Farbversion.

Σύνδεση οθονών με ένα πίνακα εισόδου με χωριστή εξωτερική κάμερα. Λειτουργία αυτοδιέγερσης σε όλες τις οθόνες Για τη σύνδεση της εξωτερικής κάμερας δείτε διάγραμμα SV102-3229. Η σύνδεση είναι εφαρμόσιμη σε ασπρόμαυρα και έγχρωμα συστήματα.

SV102-3118F

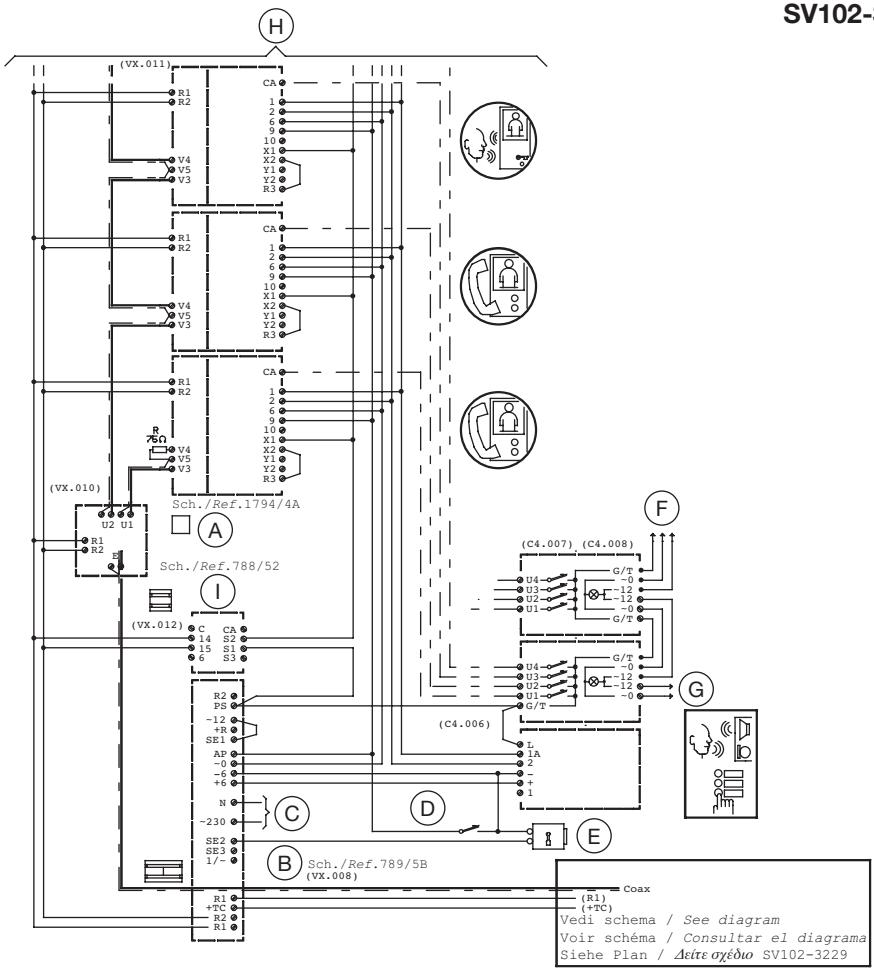

Collegamento di 4 videocitofoni ad un videoportiere elettrico (VPE).
Il VPE chiama contemporaneamente tutti gli apparecchi.
Connection of four videodoorphones to one video door unit.
The videodoorphone calls all devices simultaneously.
Connexion de quatre videophones sur un videoportier electrique (VPE).
Le VPE Appelle simultanement tous les appareils.
Conexión de 4 videointerfonos con 1 videoportero eléctrico (VPE).
El VPE Llama simultáneamente a todos los aparatos.
Anschluss von 4 Videoanlagen an eine elektrische Videoüberwachung (VÜ).
Die VÜ Ruft gleichzeitig alle apparate an.
Σύνδεση τεσσάρων οθονών σε ένα πίνακα εισόδου μίας κλήσης με κάμερα.
Οι οθόνες λειτουργούν παράλληλα με την ίδια κλήση.

SV102-2066G

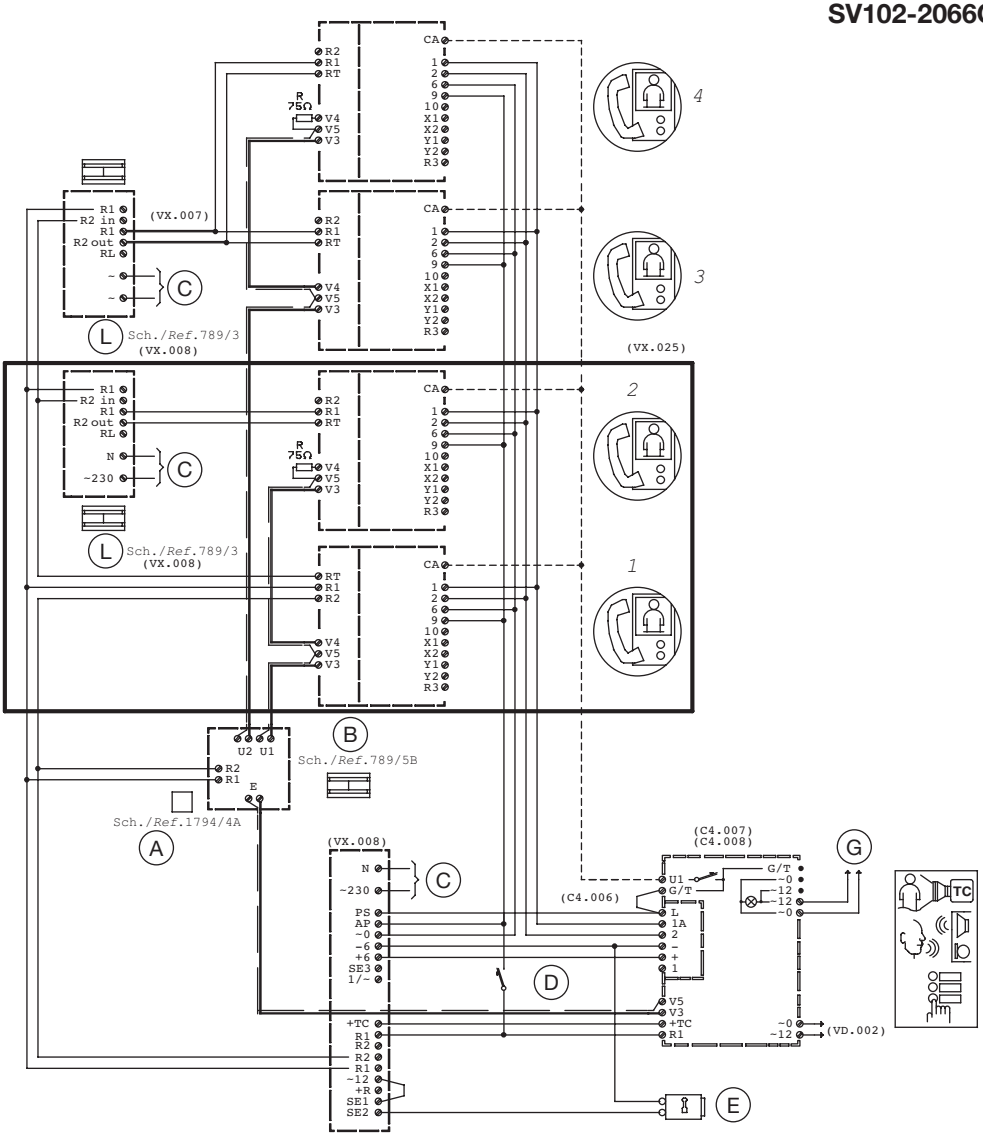

Collegamento di più videocitofoni a 2 videoportieri elettrici. Chiamate singole.
Connection of several videodoorphones to 2 video door units. Individual calls.
Raccordement de plusieurs videophones a deux videoportiers electriques. Appels simples.
Conexión de varios videointerfonos con 2 videoporteros eléctricos. Llamadas individuales.
Anschluss mehrerer Videoanlagen an 2 elektrische Videoüberwachungen. Einzelrufe.
Σύνδεση οθονών σε δύο πίνακες εισόδου με κάμερα. Ανεξάρτητες κλήσεις.

SV102-2892F

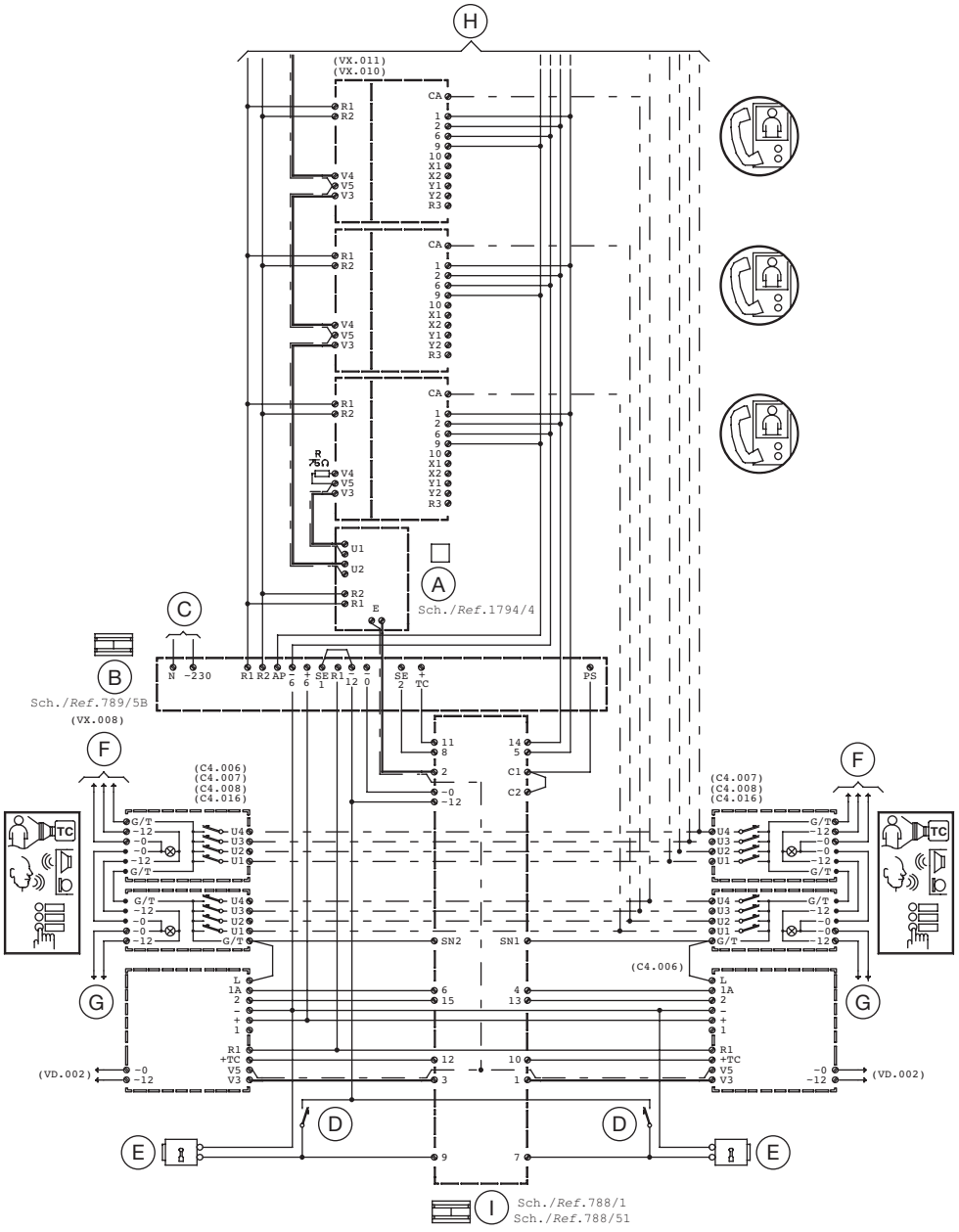

Collegamento di 1 videocitofono ad 1 videoportiere elettrico (VPE) e a 1 telecamera TVCC di controllo. Autoinserzione da parte del videocitofono sul VPE e sulla telecamera. Per collegamento telecamera vedere schema SV102-3229.

Connection of 1 videodoorphone to 1 video door unit and 1 cctv surveillance camera. Video doorphone auto-on (door unit and camera). For camera connections, see diagram SV102-3229.

Raccordement d'un videophone a un videoportier electrique (VPE) et a une camera tvcc de controle. Auto-insertion par le videophone sur le vpe et la camera. Pour le raccordement de la camera, voir le schema SV102-3229.

Conexión de 1 videointerfono con 1 videoportero eléctrico (VPE) y con 1 cámara tvcc de control. Autoactivación de cada videointerfono en el vpe y en la cámara. Para la conexión de la cámara, consultar el diagrama SV102-3229.

Anschluss einer Videoanlage an 1 elektrische Videoüberwachung (VÜ) und an eine Tvcc-Kontrollkamera. Selbsteinschaltung von seiten der Videoanlage auf VÜ und auf der Kamera. Für den anschluss der Kamera siehe Plan SV102-3229.

Σύνδεση μίας οθόνης σε ένα πίνακα εισόδου με κάμερα και με μια κάμερα CCTV. Αυτοδιεγέρσεις πίνακα και κάμερας CCTV. Για σύνδεση κάμερας CCTV δείτε σχέδιο SV102-3229.

SV102-3119D

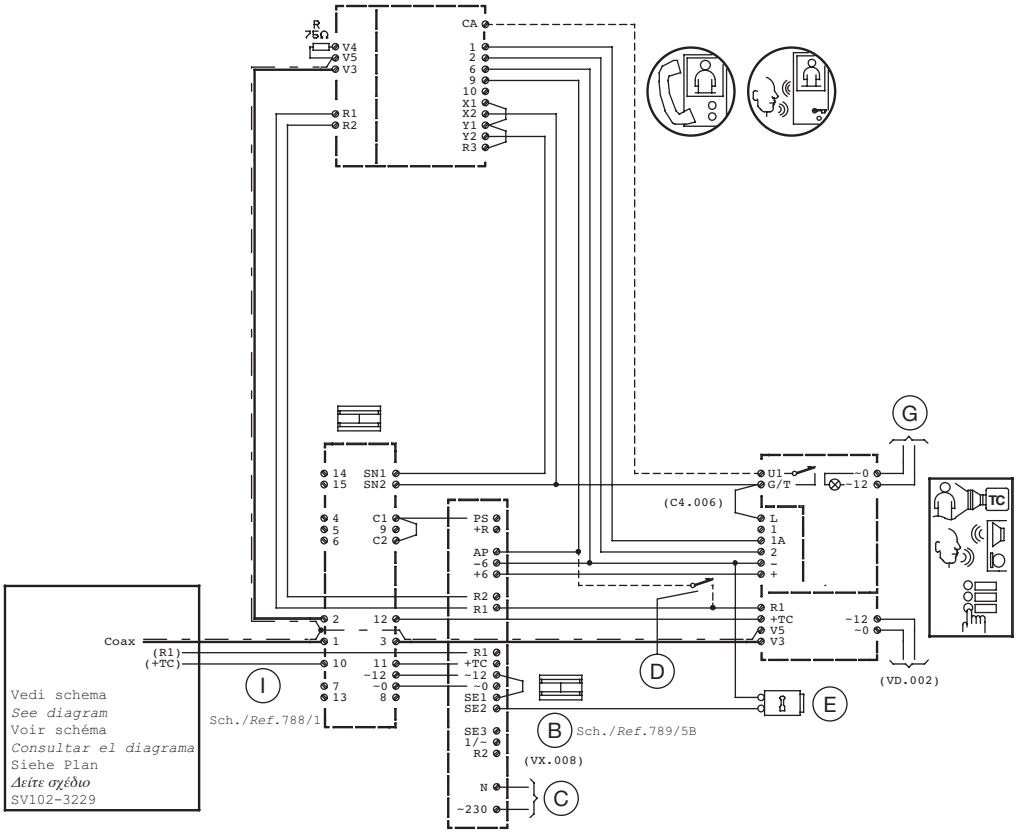

Esempi di collegamento di telecamere o microcamere TVCC in impianti videocitofonici.
Examples of connection of cameras or CCTV micro cameras in videodoorphone systems.
Exemples de connexion de caméras ou de micro-caméras TVCC dans des installations de vidéophones.
Ejemplos de conexión de cámaras o microcámaras TVCC en sistemas videointerfónicos.
Anschlussbeispiel von Kameras oder Mikrokameras TVCC in Videoanlagen.
Παραδείγματα σύνδεσης για κάμερες ή CCTV μικρο-κάμερες σε συστήματα θυροτηλεόρασης.

SV102-3229B

TELECAMERE / *CAMERA* / CAMÉRAS / *CÁMARAS* / KAMERAS / *ΚΑΜΕΡΕΣ*					
Visione *Monitor* **Affichage** *Visión* **Übertragung** *Οθόνες*	**Sch.** *Ref.* **Réf.** *Ref.* **Karte** *Ref.*	**Risoluzione (linee)** *Line resolution* **Résolution lignes** *Resolución líneas* **Auflösung der Leitungen** *Ανάλυση (γραμμές)*	**Alimentazione** *Power* **Alimentation** *Alimentación* **Versorgung** *Τροφοδοσία*	**Alimentatore consigliato** *Recommended power unit* **Alimentateur conseillé** *Alimentador aconsejado* **Empfohlenes Netzteil** *Προτεινόμενο τροφοδοτικό*	**Esempio di collegamento** *Connection example* **Exemple de raccordement** *Ejemplo de conexión* **Anschlussbeispiel** *Παράδειγμα σύνδεσης*
B/N *W/B* **N/B** *B/N* **S/W** *A/M*	1090/108	380	12Vcc (VX.032)	1840/44	1
				1090/850 - 1090/849	2
	1090/141	>380		1840/44	1
				1090/850 - 1090/849	2
	1092/001A	420	12Vcc (VX.033)	1840/44	1
				1090/849	2
	1092/002A	>420	230Vca	- -	3
	1090/142	380	230Vca	- -	3
COLORI *COLOURS* **COULEURS** *COLORES* **FARBEN** *Εγχρωμες*	1090/215	380	230Vca	- -	3
	1090/241	350	12Vcc (VX.032)	1840/44	1
				1090/849	2
	1090/243	350	230Vca	- -	3

N.B. Per ottiche, staffe, custodie e brandeggi vedere manuale tecnico TVCC.
N.B. Refer to the CCTV technical manual for lenses, brackets, casings and tilting devices.
N.B. Pour les optiques, les brides, les boîtiers et les dispositifs d'orientation, voir le manuel technique TVCC.
N.B. Consultar las ópticas, soportes, cubiertas y balanceo en el manual técnico TVCC.
N.B. Wegen Optiken, Halterungen, Gehäusen und Schwenkung siehe technisches Handbuch TVCC.
N.B. Δείτε οδηγίες κάμερας για φακούς, στηρίγματα, περιβλήματα και συστήματα θέσης.

MICROCAMERE / *MICRO CAMERAS* / MICRO-CAMÉRAS / *MICROCÁMARAS* / MIKROKAMERAS / *ΚΑΜΕΡΕΣ*							
Visione *Monitor* **Affichage** *Visión* **Übertragung** *Οθόνες*	**Impiego** *Use* **Emploi** *Empleo* **Anwendung** *Χρήση*	**Sch.** *Ref.* **Réf.** *Ref.* **Karte** *Ref.*	**Risoluzione (linee)** *Line resolution* **Résolution lignes** *Resolución líneas* **Auflösung der Leitungen** *Ανάλυση (γραμμές)*	**Alimentazione** *Power* **Alimentation** *Alimentación* **Versorgung** *Τροφοδοσία*	**Alimentatore consigliato** *Recommended power unit* **Alimentateur conseillé** *Alimentador aconsejado* **Empfohlenes Netzteil** *Προτεινόμενο τροφοδοτικό*	**Accessori Sch.** *Accessories Ref.* **Accessoires Réf.** *Accessorios Ref.* **Zubehör Karte** *εξαρτήματα Ref.*	**Esempio di collegamento** *Connection example* **Exemple de raccordement** *Ejemplo de conexión* **Anschlussbeispiel** *Παράδειγμα σύνδεσης*
B/N **W/B** **N/B** **B/N** **S/W** **A/M**	Interno Internal Interne Interiores Intern *Εσωτερική*	1090/117	>420	12Vcc (VX.032)	1840/44	1090/840	1
					1090/850 - 1090/849	1090/840 solo per *only for* uniquement pour *sólo para* Nur für μόνο για 1090/850	2
		1090/185	420		1840/44	1090/840	1
					1090/850 - 1090/849	1090/840 solo per *only for* uniquement pour *sólo para* Nur für μόνο για 1090/850	2
		1090/187	>420		1840/44	1090/840	1
					1090/850 - 1090/849	1090/840 solo per *only for* uniquement pour *sólo para* Nur für μόνο για 1090/850	2
		1090/189	>420		1840/44	1090/840	1
					1090/850 - 1090/849	1090/840 solo per *only for* uniquement pour *sólo para* Nur für μόνο για 1090/850	2
	Esterno External Externe Exteriores Extern *Εξωτερική*	1090/191	420		1090/849	- -	2
		1090/194	420		1840/44	1090/840	1
					1090/850 - 1090/849	1090/840 solo per *only for* uniquement pour *sólo para* Nur für μόνο για 1090/850	2

MICROCAMERE / *MICRO CAMERAS* / MICRO-CAMÉRAS / *MICROCÁMARAS* / MIKROKAMERAS / *ΚΑΜΕΡΕΣ*							
Visione ***Monitor*** **Affichage** ***Visión*** **Übertragung** ***Οθόνες***	**Impiego** ***Use*** **Emploi** ***Empleo*** **Anwendung** ***Χρήση***	**Sch.** ***Ref.*** **Réf.** ***Ref.*** **Karte** ***Ref.***	**Risoluzione (linee)** ***Line resolution*** **Résolution lignes** ***Resolución líneas*** **Auflösung der Leitungen** ***Ανάλυση (γραμμές)***	**Alimentazione** ***Power*** **Alimentation** ***Alimentación*** **Versorgung** ***Τροφοδοσία***	**Alimentatore consigliato** ***Recommended power unit*** **Alimentateur conseillé** ***Alimentador aconsejado*** **Empfohlenes Netzteil** ***Προτεινόμενο τροφοδοτικό***	**Accessori Sch.** ***Accessories Ref.*** **Accessoires Réf.** ***Accessorios Ref.*** **Zubehör Karte** ***εξαρτήματα Ref.***	**Esempio di collegamento** ***Connection example*** **Exemple de raccordement** ***Ejemplo de conexión*** **Anschlussbeispiel** ***Παράδειγμα σύνδεσης***
COLORI ***COLOURS*** **COULEURS** ***COLORES*** **FARBEN** ***Εγχρωμες***	Interno Internal Interne Interiores Intern *Εσωτερική*	1090/188	300	12Vcc (VX.032)	1840/44	1090/840	1
					1090/850 - 1090/849	1090/840 solo per *only for* uniquement pour *sólo para* Nur für μόνο για 1090/850	2
	Esterno External Externe Exteriores Extern *Εξωτερική*	1090/198	380		1840/44	1090/840	1
					1090/849	- -	2

Esempio 1 / *Example* 1 / Exemple 1 / *Ejemplo* 1 / Beispiel 1 / *Παράδειγμα*

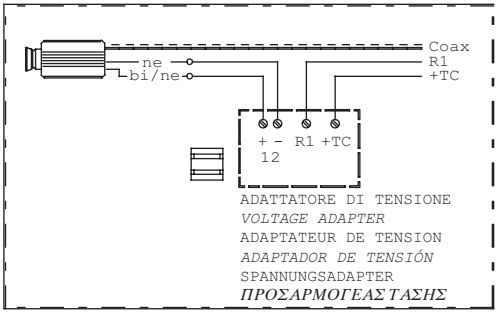

Esempio 2 / *Example* 2 / Exemple 2 / *Ejemplo* 2 / Beispiel 2 / *Παράδειγμα*

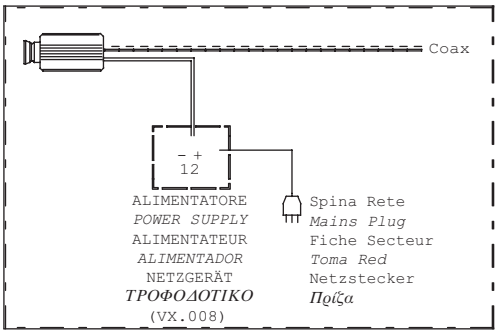

Esempio 3 / *Example* 3 / Exemple 3 / *Ejemplo* 3 / Beispiel 3 / *Παράδειγμα*

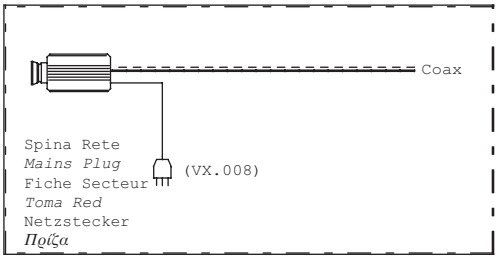

LEGENDA / *KEY* / LEGENDE / *LEYENDA* / KURZZEICHEN / *ΚΛΕΙΔΙΑ*

(A) Distributore video
Video distributor
Distributeur video
Distribuidor video
Videoverteiler
Διακλαδωτήρας Video

(B) Alimentatore video
Video power supply
Alimentation video
Alimentador vídeo
Videonetzgerät
Τροφοδοτικό Video

(C) Linea~
Line~
Ligne~
Línea~
Leitung~
Γραμμή~

(D) Apertura serratura
Door opener
Ouverture serrure
Apertura cerradura
Türöffner
Ανοιγμα πόρτας

(E) Serratura elettrica
Electric lock
Serrure électrique
Cerradura eléctrica
Elektrisches Schloß
Ηλεκτρική κλειδαριά

(F) Ai moduli successivi
To next modules
Vers les modules suivants
A los siguientes módulos
An die anschließenden Module
Προς τις επόμενες μονάδες

(G) Illuminazione cartellini
Name tag lighting
Eclairage des étiquettes
Iluminación de tarjeteros
Namensschildbeleuchtung
Φωτισμός ονομάτων

(H) Ai successivi videocitofoni
To the following videodoorphones
Aux vidéo phones suivants
A los videointerfono sucesivos
Zu den folgenden Videosprechanlage
Προς τις επόμενες οθόνες

(I) Scatola a relé
Relay box
Boîtier à relais
Caja relé
Umschaltrelais
Ρελέ

(L) Alimentatore supplementare
Additional power supply unit
Alimentateur supplémentaire
Alimentador adicional
Zusätzliches Netzteil
Συμπληρωματικό Τροφοδοτικό

(M) Trasformatore
Transformer
Transformateur
Transformador
Transformator
Μετασχηματιστής

ITALIANO



DIRETTIVA 2012/19/UE DEL PARLAMENTO EUROPEO E DEL CONSIGLIO del 4 luglio 2012 sui rifiuti di apparecchiature elettriche ed elettroniche (RAEE)

Il simbolo del cassonetto barrato riportato sull'apparecchiatura o sulla sua confezione indica che il prodotto alla fine della propria vita utile deve essere raccolto separatamente dagli altri rifiuti. L'utente dovrà, pertanto, conferire l'apparecchiatura giunta a fine vita agli idonei centri comunali di raccolta differenziata dei rifiuti elettrotecnici ed elettronici. In alternativa alla gestione autonoma è possibile consegnare l'apparecchiatura che si desidera smaltire al rivenditore, al momento dell'acquisto di una nuova apparecchiatura di tipo equivalente. Presso i rivenditori di prodotti elettronici con superficie di vendita di almeno 400 m^2 è inoltre possibile consegnare gratuitamente, senza obbligo di acquisto, i prodotti elettronici da smaltire con dimensione massima inferiore a 25 cm. L'adeguata raccolta differenziata per l'avvio successivo dell'apparecchiatura dismessa al riciclaggio, al trattamento e allo smaltimento ambientalmente compatibile contribuisce ad evitare possibili effetti negativi sull'ambiente e sulla salute e favorisce il reimpiego e/o riciclo dei materiali di cui è composta l'apparecchiatura.

ENGLISH



DIRECTIVE 2012/19/EU OF THE EUROPEAN PARLIAMENT AND OF THE COUNCIL of 4 July 2012 on waste electrical and electronic equipment (WEEE)

The symbol of the crossed-out wheeled bin on the product or on its packaging indicates that this product must not be disposed of with your other household waste. Instead, it is your responsibility to dispose of your waste equipment by handing it over to a designated collection point for the recycling of waste electrical and electronic equipment. The separate collection and recycling of your waste equipment at the time of disposal will help to conserve natural resources and ensure that it is recycled in a manner that protects human health and the environment. For more information about where you can drop off your waste equipment for recycling, please contact your local city office, your household waste disposal service or the shop where you purchased the product.

FRANÇAIS



DIRECTIVE EUROPEENNE 2012/19/UE du 4 juillet 2012 relatif aux déchets d'équipements électriques et électroniques (DEEE)

Le symbole de la poubelle sur roues barrée d'une croix présent sur le produit ou sur son emballage indique que ce produit ne doit pas être éliminé avec vos autres déchets ménagers. Au lieu de cela, il est de votre responsabilité de vous débarrasser de vos équipements usagés en les remettant à un point de collecte spécialisé pour le recyclage des déchets des équipements électriques et électroniques (DEEE). La collecte et le recyclage séparés de vos équipements usagés au moment de leur mise au rebut aidera à conserver les ressources naturelles et à assurer qu'elles sont recyclées d'une manière qui protège la santé humaine et l'environnement. Pour plus d'informations sur les lieux de collecte où vous pouvez déposer vos équipements usagés pour le recyclage, veuillez contacter votre revendeur, votre service local d'élimination des ordures ménagères.

ESPANOL



DIRECTIVA 2012/19/UE DEL PARLAMENTO EUROPEO Y DEL CONSEJO del 4 de julio de 2012 sobre residuos de aparatos eléctricos y electrónicos (RAEE)

El símbolo del contenedor de basura tachado con un aspa en el producto, o en su embalaje, indica que dicho producto no debe desecharse junto con los otros residuos domésticos. Por el contrario, es responsabilidad del usuario desechar el equipo entregándolo a un punto de recogida designado para el reciclaje de residuos de equipos eléctricos y electrónicos. La recogida separada y el reciclaje de estos residuos en el momento de su eliminación ayudarán a conservar los recursos naturales y garantizarán que se reciclen de manera adecuada para proteger la salud y el medio ambiente. Si desea información adicional sobre los lugares donde puede dejar estos residuos para su reciclado, consulte con las autoridades locales, con sus servicios de recogida de residuos o material reciclable o con la tienda donde adquirió el producto

DEUTSCH



RICHTLINIE 2012/19/EU DES EUROPÄISCHEN PARLAMENTS UND DES RATES VOM 4. Juli 2012 über Elektro- und Elektronik-Altgeräte (WEEE)

Das Symbol der durchgestrichenen Abfalltonne auf Rädern auf dem Produkt oder dessen Verpackung gibt an, dass das Produkt nicht zusammen mit dem Hausmüll entsorgt werden darf. Es liegt daher in Ihrer Verantwortung, Ihre Altgeräte zu entsorgen, indem Sie diese bei einer geeigneten Sammelstelle für das Recycling für Elektro- und Elektronik-Altgeräte abgeben. Die getrennte Sammlung und das Recycling Ihrer Altgeräte bei der Entsorgung tragen zur Erhaltung natürlicher Ressourcen bei und garantieren, dass diese auf gesundheits- und umweltverträgliche Weise recycelt werden Weitere Informationen dazu, wo Sie Ihre Altgeräte zum Recycling abgeben können, erhalten Sie bei Ihrer Gemeindeverwaltung, Ihrem Hausmüll-Entsorgungsdienst oder bei dem Händler, bei dem Sie das Produkt gekauft haben.

ΕΛΛΗΝΙΚΑ



ΟΔΗΓΙΑ 2012/19/ΕΕ ΤΟΥ ΕΥΡΩΠΑΪΚΟΥ ΚΟΙΝΟΒΟΥΛΙΟΥ ΚΑΙ ΤΟΥ ΣΥΜΒΟΥΛΙΟΥ της 4ης Ιουλίου 2012 σχετικά με τα απόβλητα ειδών ηλεκτρικού και ηλεκτρονικού εξοπλισμού (ΑΗΗΕ)

Το σύμβολο του διαγραμμένου τροχοφόρου κάδου στο προϊόν ή στη συσκευασία του υποδεικνύει ότι το προϊόν αυτό δεν πρέπει να απορρίπτεται μαζί με τα άλλα οικιακά σας απορρίμματα. Αντ 'αυτού, είναι δική σας ευθύνη η απόρριψη του εξοπλισμού σας παραδίδοντας τον σε ένα καθορισμένο σημείο συλλογής για την ανακύκλωση αποβλήτων ηλεκτρικού και ηλεκτρονικού εξοπλισμού. Η χωριστή συλλογή και ανακύκλωση του εξοπλισμού σας κατά τη στιγμή της διάθεσής του θα βοηθήσει στη διατήρηση των φυσικών πόρων και θα διασφαλίσει ότι ανακυκλώνεται με τρόπο που να προστατεύει την ανθρώπινη υγεία και το περιβάλλον. Για περισσότερες πληροφορίες σχετικά με το πού μπορείτε να παραδώσετε τα απόβλητα για ανακύκλωση, επικοινωνήστε με το τοπικό γραφείο του Δήμου, την υπηρεσία διάθεσης οικιακών αποβλήτων ή το κατάστημα από το οποίο αγοράσατε το προϊόν.

DS 789-040 **LBT 20831**

URMET S.p.A.
10154 TORINO (ITALY)
VIA BOLOGNA 188/C
Telef. +39 011.24.00.000 (RIC. AUT.)
Fax +39 011.24.00.300 - 323

Area tecnica
servizio clienti +39 011.23.39.810
http://www.urmet.com
e-mail: info@urmet.com

MADE IN CHINA