HOMETOUCH

3488 - 3488W - 0 672 59

Descrizione

Touch screen 7" per la gestione di tutte le funzioni MyHOME_Up integrabile con l'impianto videocitofonico per impiego come posto interno connesso. Non richiede alcuna configurazione per la fruizione delle funzioni domotiche. Permette di visualizzare lo stato del sistema MyHOME_Up e di controllare le funzioni integrate (luci, automazioni, scenari, antifurto, gestione temperatura, sistema musicale Nuvo, ...).
E' inoltre possibile gestire le funzioni videocitofoniche di un impianto 2 fili BTicino sia dal Display capacitivo 7" che da Smartphone, grazie all'applicazione "DOOR ENTRY for HOMETOUCH" disponibile gratuitamente per Android e iOS.
Permette il collegamento al BUS automazione, al BUS videocitofonia ed alla rete tramite cavo Ethernet o connessione Wifi; necessita di alimentazione supplementare.
Installazione ad incasso con scatola dedicata per muratura (art. 3487) oppure a parete grazie alla staffa metallica a corredo.

Articoli correlati

3487	Scatola da incasso HOMETOUCH
346020	Alimentatore supplementare

Dati tecnici

Alimentazione:	27V d.c. da BUS SCS
Assorbimento SCS AV:	A 27 V, max 20 mA quando in conversazione
Assorbimento SCS MH:	1 mA
Assorbimento massimo da morsetto 1-2:	300 mA (condizioni come sopra, misurato in conversazione)
Temperatura di funzionamento:	5 – 35 °C

L'HOMETOUCH deve essere connesso ad una rete WI-FI con le seguenti caratteristiche:
- IEEE 802.11 b/g/n (2,4 GHz) 13 canali

Metodo di criptazione ed autenticazione supportati:
-reti OPEN WPA-PSK
-incluso TKIP WPA2-PSK
-incluso AES WEP 64 bits (codici a 5 cifre ASCII or 10 cifre esadecimali)
-WEP 128 bits (codici a 13 cifre ASCII or 26 cifre esadecimali)
-Autenticazione WPS (supportato per WPA2-PSK)

Dati dimensionali

Ingombro: 147 x 196 x 25 mm (A x L x P)

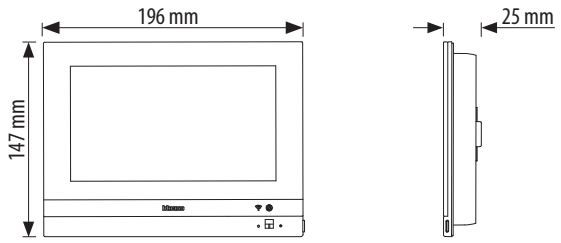

Configurazione

- Configurazione:
Il dispositivo non necessita di configurazione avanzata e si inizializza alla prima accensione per le sezioni MyHOME_Up e Videocitofonia

- Aggiornamento firmware:
L'aggiornamento firmware può essere eseguito nei seguenti modi:
- dalle impostazioni del dispositivo stesso, se connesso a rete internet;
- tramite App DOOR ENTRY for HOMETOUCH;
- tramite software MyHOME_Suite, collegando HOMETOUCH ad un Pc con un cavo USB-miniUSB.

Nota: verificare che la versione firmware MHS1 sia compatibile con HOMETOUCH.

Vista frontale

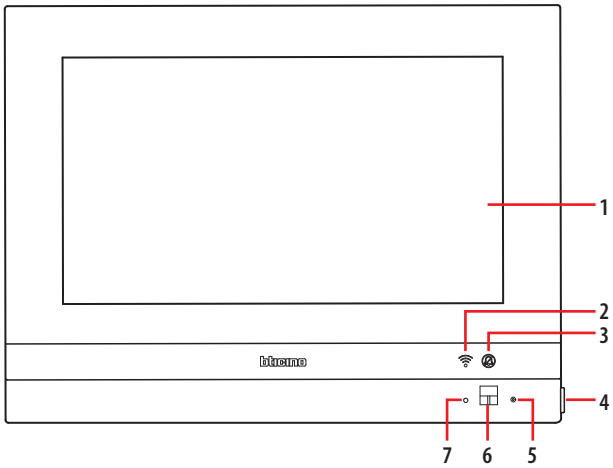

Vista posteriore

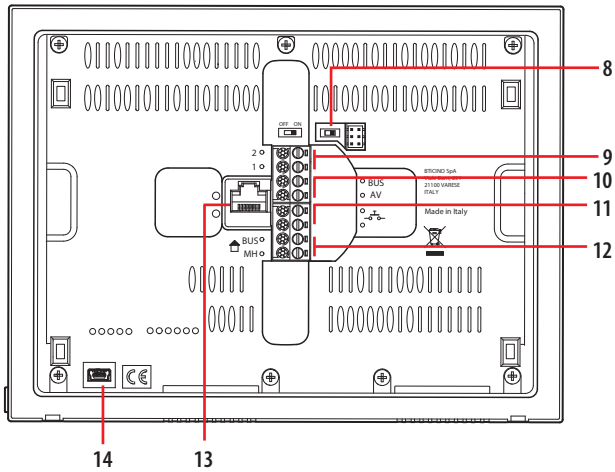

Legenda

1. Display 7" (Touch screen)
2. Stato Wi-Fi:
   Led lampeggiante = Wi-Fi attivo ma non connesso ad una rete
3. Stato Esclusione suoneria:
   Led acceso = suoneria chiamata disattivata
4. Tasto videocitofonico:
   - apertura serratura (pressione lunga)
   - attivazione/disattivazione fonica (pressione breve durante una chiamata)
5. Microfono
6. Sensore di prossimità
7. Led RGB Multifunzione:
   LED blu fisso= la funzione segnala lo stato "porta aperta" (sole se l'impianto è predisposto mediante apposito attuatore)
   Led rosso lampeggiante= assenza connessione internet
   Led verde fisso = il dispositivo è in comunicazione
   Led verde lampeggiante = chiamata in arrivo
   Led bianco fisso = presenza messaggi (segreteria, disponibilità aggiornamento o altri messaggi di sistema)
   Led bianco lampeggiante= aggiornamento in corso (download o installazione)
8. Microinterruttore OFF/ON di terminazione di tratta
9. Morsetti (1 - 2) per alimentazione
10. Morsetti per il collegamento al BUS AV
11. Morsetti ( ) per il collegamento di un pulsante esterno di chiamata al piano
12. Morsetti per il collegamento al BUS MH
13. Collegamento ethernet
14. Presa mini USB (di servizio)

Nota: nel momento in cui l'app Door Entry è connessa con l'impianto (es. chiamata in corso, videocontrollo di una telecamera ecc.), non si possono eseguire altre operazioni dal display.

Funzioni principali

HOMETOUCH è un dispositivo touch screen per la gestione di funzioni domotiche in un impianto MyHOME_Up. Può inoltre essere utilizzato come posto interno connesso in un sistema di videocitofonia 2 fili.

Funzioni videocitofoniche

E' possibile utilizzare queste funzioni grazie alle icone presenti sul dispositivo, oppure attraverso l'applicazione DOOR ENTRY for HOMETOUCH

	Rispondi ad una chiamata	A seguito di una chiamata da un Posto Esterno, questa funzione ti consente di visualizzare le immagini riprese e, se vuoi, attivare l'audio e rispondere alla chiamata.
Guarda	**GUARDA (autoaccensione/ ciclamento)**	Questa funzione ti permette di visualizzare le immagini riprese dalla telecamera del Posto Esterno e visualizzare in sequenza tutte le telecamere del sistema 2 fili collegate.
Apri porta	**Apri porta**	Questa funzione ti permette di aprire la serratura del Posto Esterno associato
	TVCC (videocontrollo)	Questa funzione ti permette di attivare una delle telecamere del sistema 2 fili presenti nell'appartamento o nelle aree comuni (es. box, giardino).
	EVENTI	In questa pagina puoi visualizzare i messaggi audio/video della segreteria videocitofonica e visualizzare i messaggi di sistema
Luce scala 1	**Comandi**	Questa funzione ti permette di attivare alcuni attuatori (es: serratura, luce giardino, ecc) presenti nel tuo impianto.
Privata	**Telecamere**	Questa funzione ti permette di sorvegliare la tua abitazione attivando una delle telecamere 2 fili presenti nell'appartamento, nelle aree comuni (es. box, giardino) e nei Posti Esterni.
Interna	**Intercom**	Questa funzione ti permette di comunicare con altri videocitofoni/citofoni installati nella tua abitazione o in altri appartamenti.

Funzioni domotiche

Vengono rilevati e gestiti i dispositivi configurati nel sistema MyHOME_Up.
E' quindi possibile controllare questi dispositivi sia da HOMETOUCH che da applicazione MyHOME_Up.

	Luce	Gli oggetti luce ti permettono di accendere/spegnere e regolare l'intensità e il colore di una luce.
	Tapparella	Gli oggetti Tapparella ti permettono di regolare l'apertura e chiusura di tapparelle, serrande e garage e di visualizzarne lo stato; solo in presenza di attuatori tapparelle che gestiscono la posizione.
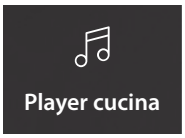	**Player**	Questo oggetto ti permette di comandare un lettore musicale, riproducendo brani musicali o stazioni radio selezionati nell'oggetto player di MyHOME_Up.
	Presa comandata	Questo oggetto, ti consente di alimentare una presa comandata
	Scenari	Questo oggetto, ti consente di avviare uno scenario creato in MyHOME_Up
	Termoregolazione	In questa pagina puoi regolare la temperatura della tua casa
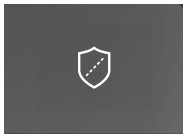	**Antifurto**	In questa pagina puoi inserire il sistema antifurto in base a quanto messo a sistema e visualizzare guasti e allarmi in corso.

Schemi di collegamento

Di seguito vengono riportati alcuni esempi di collegamento in impianti videocitofonici e domotici MyHOME_Up

SCHEMA 1 - ESEMPIO IMPIANTO PLURIFAMILIARE CON ALIMENTATORE

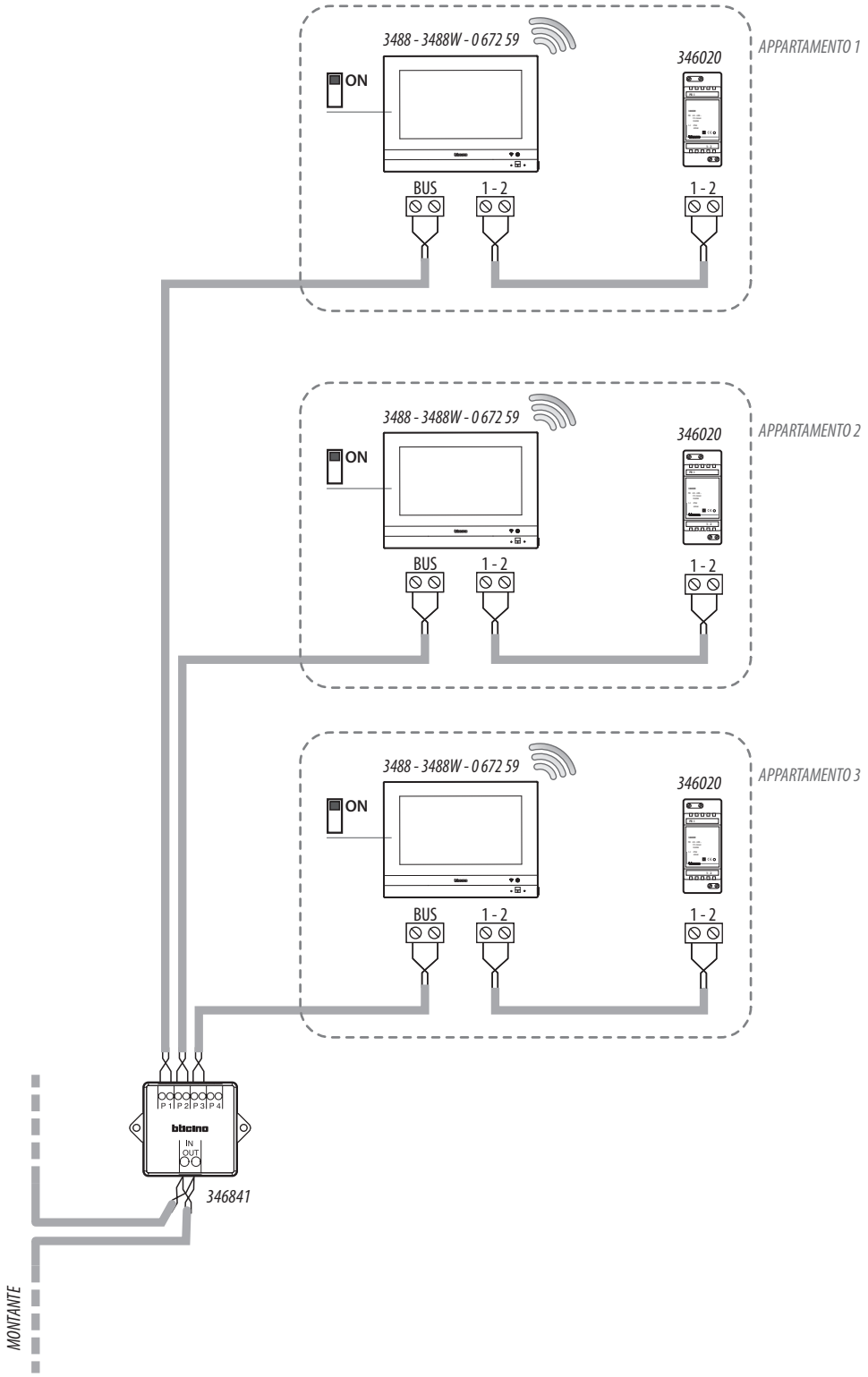

Nota:
• l'alimentatore supplementare é obbligatorio.

SCHEMA 2 - ESEMPIO IMPIANTO PLURIFAMILIARE CON ALIMENTATORE E CON BUS AUTOMAZIONE

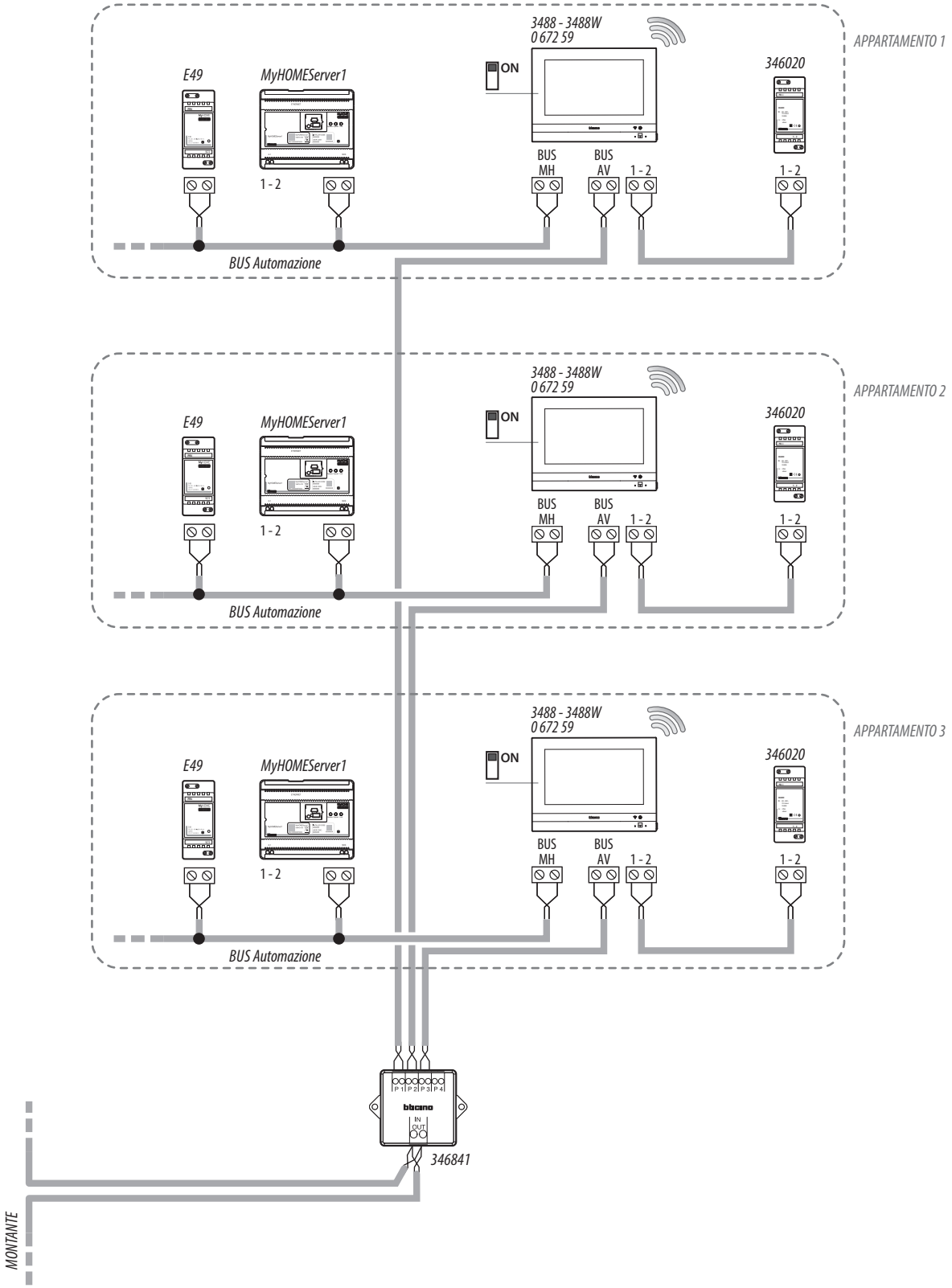

Nota:
• l'alimentatore supplementare é obbligatorio.

SCHEMA 3 - INTEGRAZIONE DELL'IMPIANTO AUTOMAZIONE CON IMPIANTO TERMOREGOLAZIONE

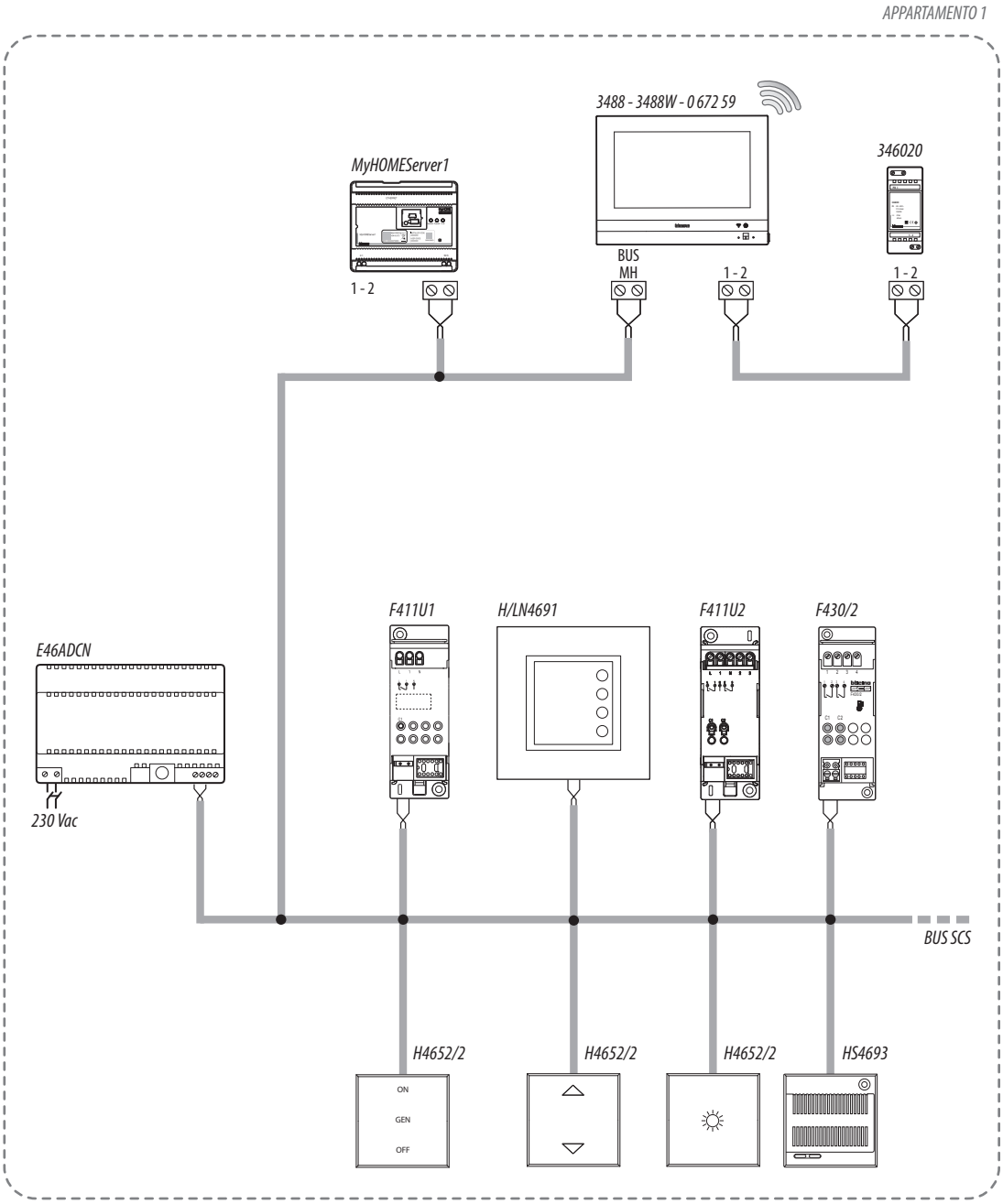

Nota:
• l'alimentatore supplementare é obbligatorio.

SCHEMA 4 - ESEMPIO IMPIANTO PLURIFAMILIARE CON CABLAGGIO ENTRA-ESCI

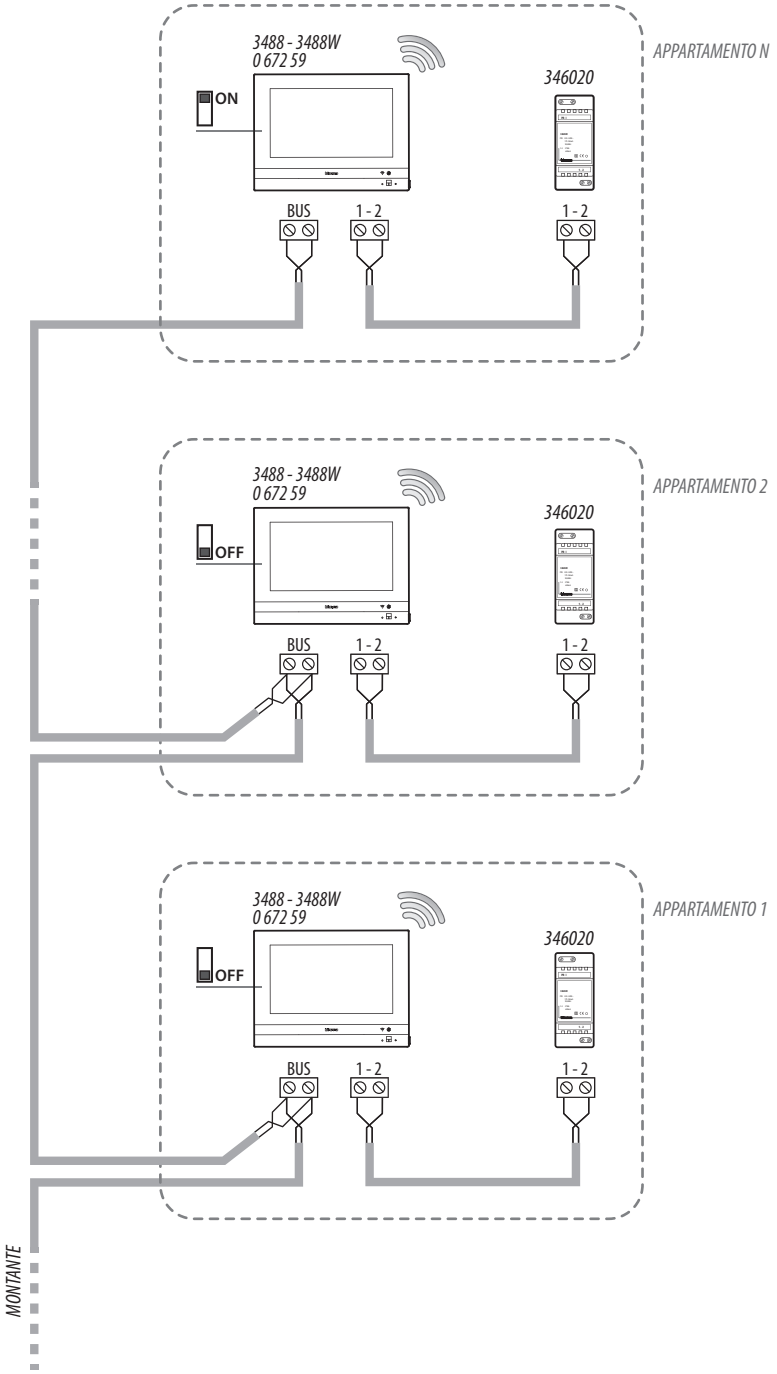

Nota:
- *possibile solo con chiamata indirizzata;*
- *l'alimentatore supplementare é obbligatorio.*

SCHEMA 5 - ESEMPIO IMPIANTO PLURIFAMILIARE CON POSTI INTERNI AGGIUNTIVI E ALIMENTATORE

La variante NON è realizzabile con i PI sprovvisti della funzione MASTER/SLAVE

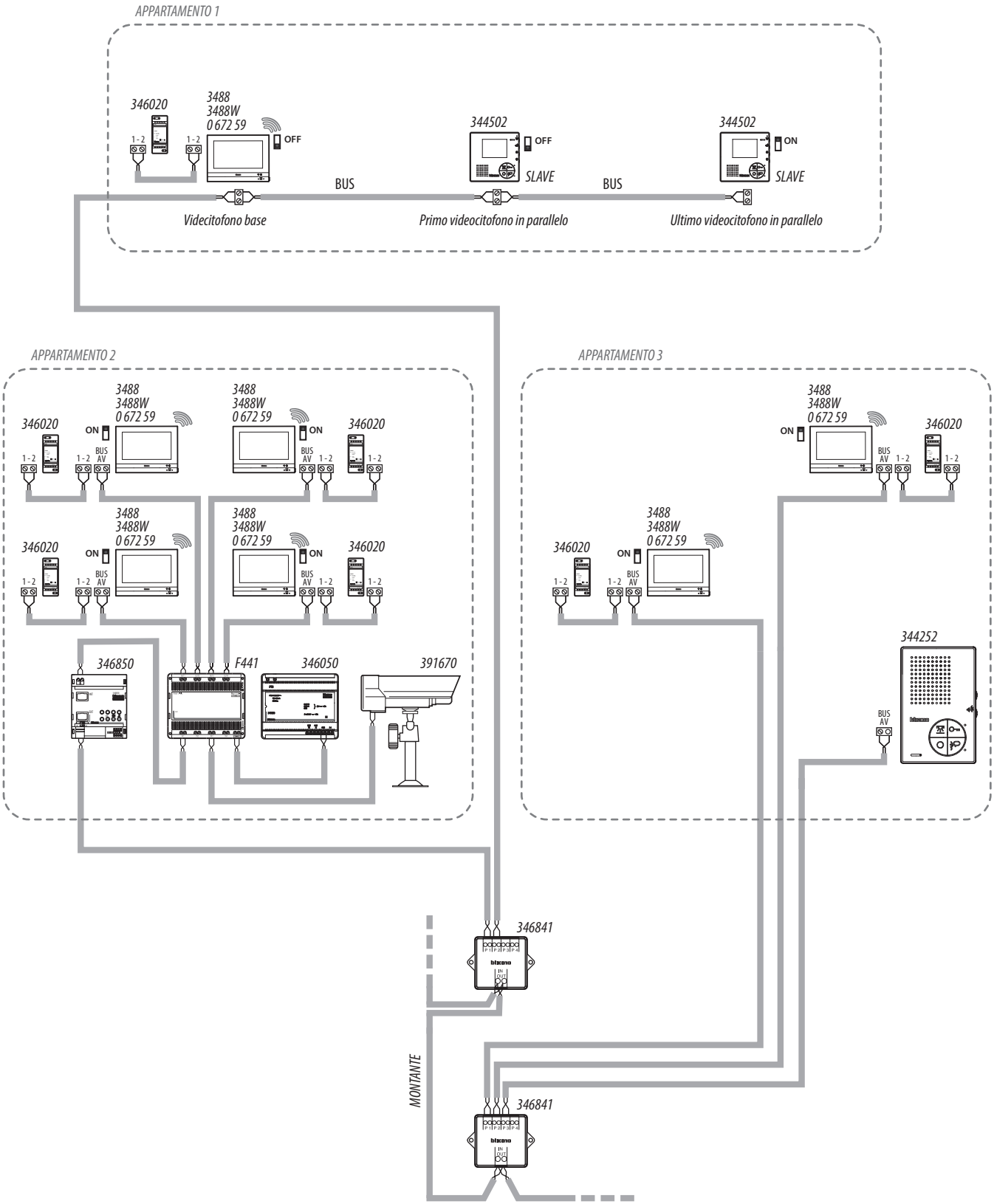

Nota:

- *se presenti più HOMETOUCH, sulla stessa rete, uno solo può essere impostato come posto interno connesso;*
- *per ogni rete LAN, se ci sono più HOMETOUCH, al massimo 10 possono essere connessi al MyHOMEServer1.*